MANUALE DI INSTRUZIONI

HD 4532

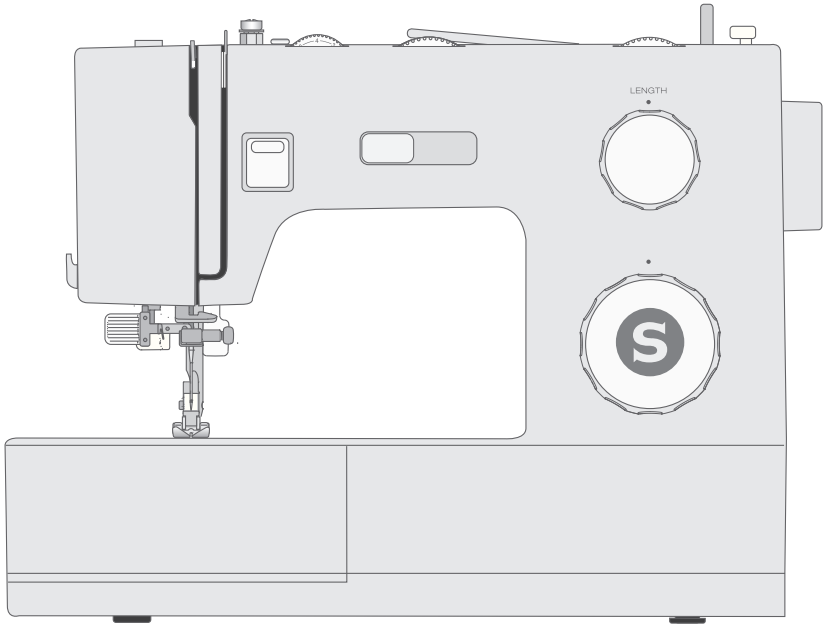

SINGER®

Per macchine da cucire domestiche e tagliacuci

ISTRUZIONI IMPORTANTI DI SICUREZZA

Leggere attentamente le istruzioni prima di utilizzare questa macchina per cucire.

Quando si utilizza un'apparecchiatura elettrica, è necessario attenersi ad alcune regole basilari di sicurezza, come indicato di seguito:

Conservare le istruzioni in un luogo adatto vicino alla macchina. Se la macchina viene trasferita a terzi, aver cura di consegnare anche le istruzioni.

L'apparecchio è destinato all'uso da parte di adulti. Il presente apparecchio può essere utilizzato con la supervisione di un adulto da (i) bambini da 8 anni a 12 anni di età e da (ii) persone con capacità fisiche, mentali o sensoriali ridotte, oppure prive di esperienza e conoscenza, a condizione che abbiano ricevuto istruzioni relative all'uso in sicurezza dell'apparecchio stesso e ne comprendano i rischi connessi. La pulizia e la manutenzione della macchina non devono essere affidate ai bambini non sorvegliati. Non è consentito a nessuno di giocare con l'apparecchio. I bambini fino a 8 anni di età non possono utilizzare la macchina.

PERICOLO - PER RIDURRE IL RISCHIO DI SCOSSE ELETTRICHE:

- Non lasciare incustodita la macchina nel caso fosse collegata alla corrente elettrica. La presa elettrica a cui è collegata la macchina dev'essere facilmente accessibile. Staccare immediatamente la spina dopo l'utilizzo e prima di eseguire qualsiasi operazione di pulizia, rimozione dei coperchi, lubrificazione o intervento di manutenzione indicato nel manuale.

AVVERTENZA – PER RIDURRE IL RISCHIO DI USTIONI, INCENDI, SCOSSE ELETTRICHE O INFORTUNI ALLE PERSONE:

- Non consentirne l'uso come giocattolo. È necessaria una stretta supervisione se la macchina per cucire viene utilizzata da bambini o in loro presenza.
- Utilizzare la macchina solo per l'uso descritto nel presente manuale. Utilizzare solo gli accessori suggeriti dal costruttore, come descritto nel manuale.
- Non utilizzare mai la macchina nel caso un cavo o una spina fosse danneggiato, non funzionasse in modo appropriato, avesse subito urti o fosse stata danneggiata, o caduta in acqua. Per eventuali controlli, riparazioni o regolazioni di tipo elettrico o meccanico, rivolgersi esclusivamente al rivenditore o al centro di assistenza autorizzato più vicino.
- Non utilizzare mai la macchina nel caso in cui fosse ostruita una delle prese d'aria. Avere cura di mantenere le aperture di ventilazione della macchina e il pedale liberi da filacce, polvere o altro.
- Non avvicinare le dita alle parti in movimento. È necessario agire con particolare attenzione in prossimità dell'ago della macchina.
- Utilizzare sempre la placca ago corretta. Una placca inadatta può causare la rottura dell'ago.
- Non utilizzare aghi piegati.
- Non spingere o tirare il tessuto mentre si cuce, per evitare di deformare e rompere l'ago.
- Indossare occhiali di sicurezza.
- Spegnere la macchina per cucire ("0") nel caso in cui sia necessario eseguire una qualsiasi operazione relativa all'ago, ad esempio l'infilatura, la sostituzione dell'ago stesso, la sostituzione del piedino e così via.
- Non inserire o lasciar cadere nessun oggetto all'interno delle aperture sulla macchina.
- Non utilizzare all'aperto.
- Non utilizzare la macchina in ambienti in cui si stia facendo uso di sostanze spray o si stia somministrando ossigeno.
- Per scollegare l'apparecchiatura, mettere tutti i comandi in posizione di chiusura ("0") e poi staccare la spina dalla presa elettrica.
- Non scollegare l'apparecchiatura tirandone il cavo. Per staccare la spina dalla presa, afferrare la spina, non il cavo.
- Il pedale serve per azionare la macchina; non collocarvi mai sopra nessun oggetto.
- Non utilizzare la macchina se bagnata.
- Nel caso la lampada LED fosse danneggiata o rotta, andrà sostituita dal fabbricante o da un suo rivenditore o una persona parimenti qualificata, per evitare rischi.
- Se il cavo collegato al pedale è danneggiato, deve essere sostituito dal produttore, dal rivenditore o da una persona similmente qualificata al fine di evitare situazioni pericolose.
- Utilizzare esclusivamente l'alimentatore esterno (se presente), il comando a pedale e i cavi forniti in dotazione con la macchina. Non è possibile usare altro. In caso di danneggiamento o smarrimento, assicurarsi di sostituire le parti in questione con ricambi identici. La sostituzione deve essere effettuata dal produttore, dal suo agente di assistenza o da una persona con qualifiche simili, per garantire la sicurezza ed evitare pericoli.

CONSERVARE LE PRESENTI ISTRUZIONI

Dichiarazione della Federal Communication Commission in relazione alle interferenze

Per USA e Canada

Parte responsabile:	Singer Sourcing Limited LLC 300 2nd Ave. S, Suite 300, Nashville, TN 37201, USA
Nome del prodotto:	SINGER® HD 4532 macchina da cucire domestica

Il presente dispositivo è conforme alla Parte 15 della Normativa FCC. Il funzionamento è soggetto alle due seguenti condizioni: (1) il presente dispositivo non deve causare interferenze dannose, e (2) il presente dispositivo deve accettare eventuali interferenze in ricezione, incluse le interferenze che potrebbero causare funzionamento indesiderato.

Per soddisfare i requisiti di esposizione alla radiofrequenza, è necessario mantenere una distanza di separazione di 20 cm o più tra il dispositivo e gli utenti durante il funzionamento. Per garantire la conformità, non è consigliabile utilizzare il dispositivo ad una distanza inferiore a quanto indicato. L'antenna integrata utilizzata per il trasmettitore non deve essere posizionata insieme ad altre antenne o trasmettitori.

Questa apparecchiatura è stata sottoposta a test ed è risultata conforme ai limiti per i dispositivi digitali di classe B, ai sensi della parte 15 della Normativa FCC. Questi limiti sono stati definiti per offrire ragionevole protezione dalle interferenze nocive nelle installazioni residenziali. Questa apparecchiatura genera, utilizza e può irradiare energia di radiofrequenza e, se non installata e utilizzata conformemente alle istruzioni, può generare interferenze nocive alle radiocomunicazioni. Non si offrono, tuttavia, garanzie circa l'assenza totale di interferenze presso una specifica installazione. Se questa apparecchiatura causa interferenze che disturbano la ricezione delle onde televisive o radiofoniche - il che può essere determinato accendendo e spegnendo l'apparecchiatura - l'utente è invitato a tentare di eliminare l'interferenza adottando una delle seguenti misure:

- Cambiare l'orientamento o la posizione dell'antenna ricevente.
- Aumentare la distanza tra l'apparecchiatura e il ricevitore.
- Collegare l'apparecchiatura a una presa posta su un circuito diverso da quello al quale è collegato il ricevitore.
- Consultare il concessionario SINGER®oppure un tecnico radiotelevisivo esperto.

Utilizzare il cavo di interfaccia incluso allo scopo di garantire la conformità ai limiti relativi ai dispositivi di Classe B.

⚠ *Eventuali modifiche o variazioni non esplicitamente approvate dalla controparte responsabile della conformità possono invalidare la facoltà di utilizzare l'apparecchiatura da parte dell'utente.*

SOMMARIO

INTRODUZIONE 1
Destinazione d'uso 1
Panoramica della macchina 1
Panoramica dell'area dell'ago 2
Parte superiore della macchina 2
Panoramica degli accessori 3
Accessori in dotazione (non illustrati in figura) 3
Piedini 4
Schema generale dei punti 5
Punti utili 5
Punti decorativi 5

GUIDA INTRODUTTIVA 6
Disimballaggio della macchina 6
Collegamento dell'alimentazione 6
Riporre la macchina dopo l'uso 6
Vassoio accessori braccio libero/rimovibile 7
Leva sollevamento piedino 7
Lama per filo 7
Porta-spoletta 8
Avvolgere la bobina 9
Inserimento della bobina 9
Infilatura della macchina 10
Infila-ago 11
Estrazione del filo della bobina. 11
Aghi 11
Informazioni importanti sugli aghi 12
Guida alla selezione — Dimensione ago, tessuto, filo 12
Sostituzione dell'ago 13
Tensione del filo 13
Cucitura senza griffe 13
Pressione del piedino 14
Sostituire il piedino 14
Montaggio della guida per bordi/quilt 14

FUNZIONAMENTO DELLA MACCHINA 15
Selezione del punto 15
Lunghezza punto 15
Larghezza del punto 16
Selettore posizione ago 16
Cucitura in retromarcia 16
Leva controllo velocità 16

CUCITO 17
Cucito 17
Iniziare a cucire con punto diritto 17
Cambiare direzione di cucitura 17
Finire la cucitura 18
Punto dritto elastico 18
Punto zig-zag multiplo 18
Orlo invisibile 19
Punto sopraggitto inclinato 19
Punto overlock chiuso 20
Rammendi e riparazioni 20
Riparazione di buchi di grandi dimensioni 20
Riparazione di buchi di dimensioni più piccole 21
Riparazione di strappi 21
Asole in un unico passaggio 22
Asola cordonata 22
Bilanciamento delle asole 23
Applicazione di bottoni 23
Cucitura di cerniere 24
Cerniera centrata 24

MANUTENZIONE 25
Pulizia della macchina 25
Pulizia dell'area della bobina 25
Pulizia sotto la piastra dell'ago 25
Risoluzione dei problemi 26
Specifiche tecniche 29

INTRODUZIONE

Destinazione d'uso

In queste istruzioni vengono descritti l'uso e la manutenzione ottimali. Il prodotto non è destinato a un utilizzo industriale.

Ulteriore assistenza è disponibile sul sito www.singer.com.

Panoramica della macchina

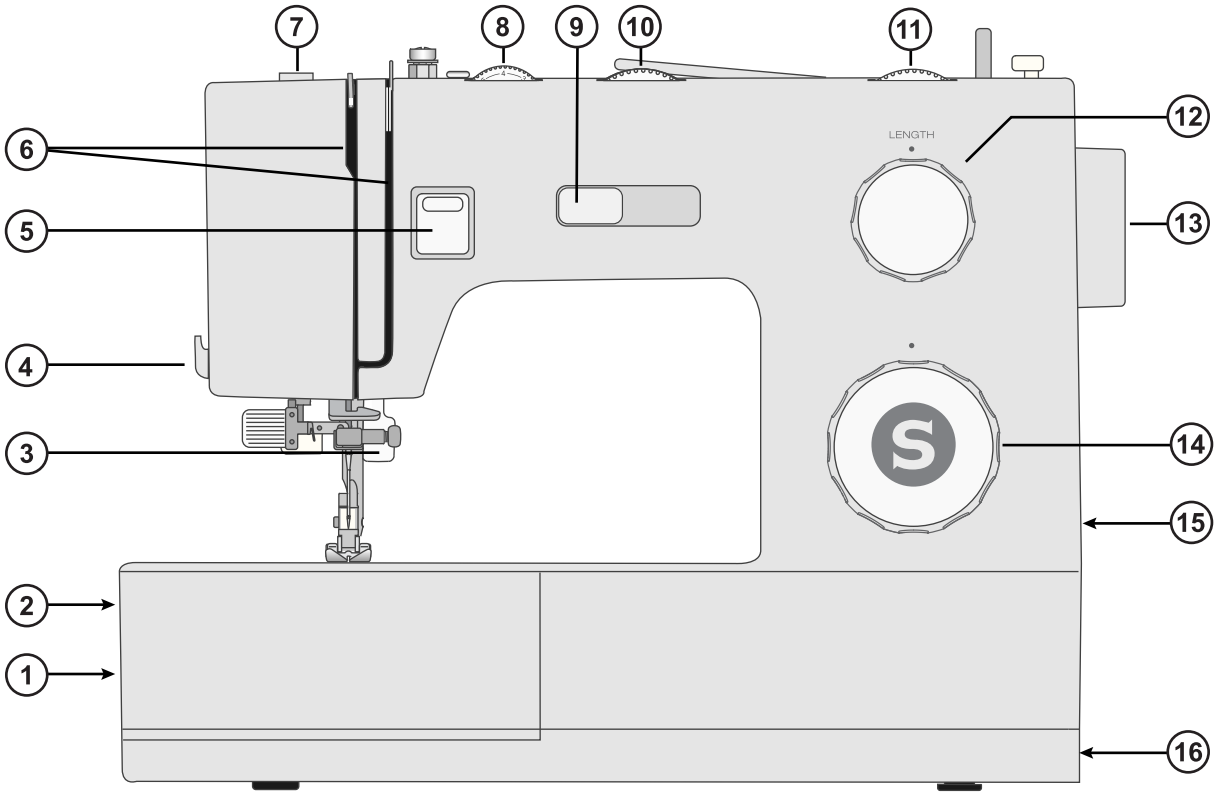

1. **Leva per le griffe** — spostarla da un lato all'altro per innestare o disinnestare le griffe. Posta dietro il braccio libero.
2. **Vassoio porta accessori / Braccio libero** - La rimozione del vassoio degli accessori per utilizzare il braccio libero facilita il cucito, ad esempio degli orli dei pantaloni e delle maniche(pagina 7).
3. **Alza-piedino:** solleva e abbassa il piedino(pagina 7).
4. **Tagliafilo**: per tagliare le estremità dei fili al termine della cucitura(pagina 7).
5. **Leva di retromarcia**: premere per cucire in retromarcia, ad es. per fissare l'inizio e la fine di una cucitura.
6. **Fessure di infilatura** — percorsi con dischi tendifilo e leva di pescaggio filo.
7. **Pressione del piedino**: controlla la pressione esercitata dal piedino sul tessuto (pagina 14).
8. **Selettore della tensione del filo**: consente di selezionare la tensione giusta per il punto, il filo e il tessuto utilizzati(pagina 13).
9. **Leva per il controllo della velocità**: regola la velocità di cucitura (pagina 16).
10. **Selettore della posizione dell'ago**: Controlla la posizione dell'ago per la cucitura con il punto diritto (pagina 16).
11. **Selettore della larghezza del punto**: Controlla la distanza di spostamento laterale dell'ago per creare punti più larghi o più stretti(pagina 16).
12. **Selettore lunghezza punto**: Il selettore lunghezza punto controlla lo spostamento delle griffe per eseguire i punti più corti o più lunghi, come desiderato(pagina 15).
13. **Volantino** — si utilizza per controllare manualmente il movimento dell'ago e della leva tendifilo.
14. **Selettore del punto**: Ruota il selettore del punto a destra o sinistra fino a che il punto desiderato è allineato al contrassegno a forma di punto sopra il selettore stesso(pagina 15).
15. **Bilanciamento asola**: Se necessario, è possibile regolare la densità dei punti della colonna sinistra dell'asola (pagina 23).
16. **Presa del cavo elettrico e pulsante On/Off**: Collegare il cavo elettrico e premere l'interruttore ON/OFF su "I" per accendere l'alimentazione e la luce (pagina 6).

Panoramica dell'area dell'ago

1. **Placca ago** — area piana intorno al piedino per cucire. Le linee guida facilitano lo scorrimento del tessuto durante la cucitura.
2. **Griffe** — guidano il tessuto sotto il piedino durante la cucitura.
3. **Piedino** — tiene il tessuto premuto contro le griffe, che trascinano il tessuto sotto il piedino mentre si cuce.
4. **Vite del porta-piedino** — allentare la vite per rimuovere il porta-piedino.
5. **Porta-piedino** — alloggia il piedino.
6. **Leva di rilascio del piedino**: Premere questa leva per rilasciare il piedino dal supporto(pagina 14).
7. **Leva asole** — viene utilizzata per cucire asole.
8. **Infila-ago incorporato** — serve ad infilare il filo nell'ago in modo rapido e semplice.
9. **Barra del piedino** — alloggia il porta-piedino.
10. **Vite morsetto dell'ago** — assicura l'ago.
11. **Guida filo** — aiuta a mantenere l'andamento del filo mentre si cuce.
12. **Guida infilatura ago** — aiuta a mantenere l'andamento del filo mentre si cuce.
13. **Copri-bobina** — protegge la bobina durante la cucitura.
14. **Pulsante di rilascio copri-bobina** — premere per aprire il copri-bobina.

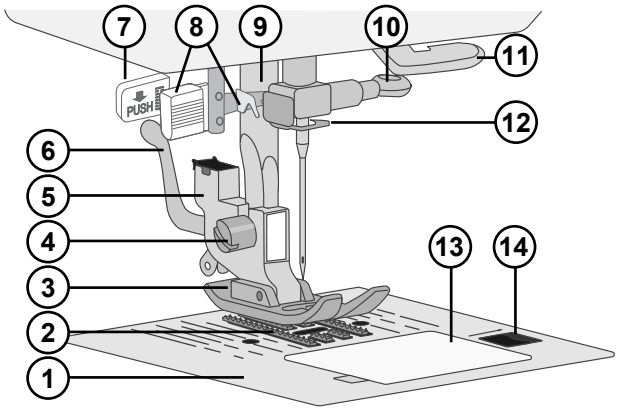

Parte superiore della macchina

1. Disco tendifilo carica bobina
2. Guide filo
3. Maniglia
4. Porta-spola
5. Foro per porta-spola ausiliario
6. Alberino carica bobina
7. Fermo del caricamento della bobina
8. Dischi tendifilo
9. Leva tendifilo

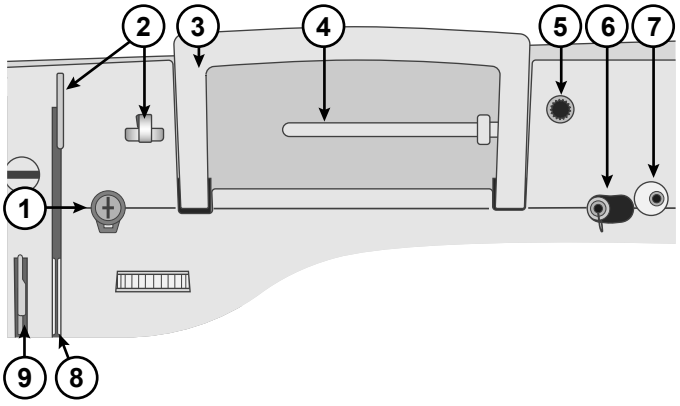

Panoramica degli accessori

Bobina x3: Utilizzare esclusivamente il tipo di bobina trasparente in dotazione con la macchina (bobine trasparenti classe 15 SINGER®). Una delle bobine viene inserita nella macchina alla consegna.

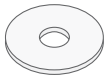

Dischetto in feltro — utilizzato per appoggiare la spoletta del filo quando si utilizza il porta-spoletta ausiliario.

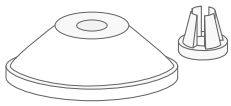

Ferma spoletta — in due misure (grande e piccolo), per diversi tipi di spoletta.

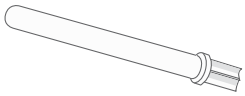

Porta-spoletta ausiliario — per cuciture con rocchetti grandi o per filati speciali.

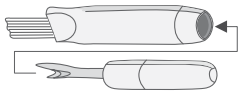

Spazzolino e taglia asole — utilizzato per rimuovere i punti e spazzolare le filacce.

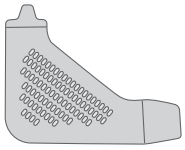

Cacciavite a L — utilizzato per rimuovere la placca ago, il piedino o la vite dell'ago.

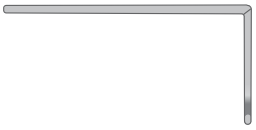

Guida per bordi/quilting — utilizzato per cuciture dritte e precise, ad esempio per il quilting. Inserire la guida nella fessura sul retro del porta-piedino. Regolare la posizione per adattarla al proprio progetto.

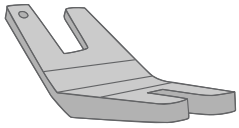

Accessori in dotazione (non illustrati in figura)

- Aghi
- Comando a pedale e cavo di alimentazione

Piedini

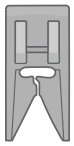

Piedino multiuso
(montato sulla macchina per cucire alla consegna)

Questo piedino può esser utilizzato per il cucito generico sulla maggior parte dei tessuti. La parte inferiore del piedino è piatta, di modo che il tessuto sia tenuto saldamente contro le griffe durante il cucito. Dispone inoltre di una larga apertura in modo che l'ago possa spostarsi da sinistra a destra in funzione del punto utilizzato.

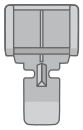

Piedino per cerniere
Questo piedino si utilizza per cucire cerniere. Innestare il piedino sul lato del porta-piedino relativo al lato di cucitura della cerniera. È possibile utilizzare il piedino per cerniere anche per creare e inserire cordonature.

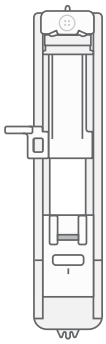

Piedino per asole in un solo passaggio
Questo piedino consente di eseguire asole precise. Dispone di uno spazio sul retro in cui inserire il bottone che serve da campione per impostare la dimensione dell'asola. La macchina cucirà automaticamente un'asola adatta a tale bottone.

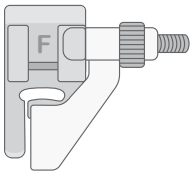

Piedino per orlo invisibile
Il piedino per orlo invisibile si utilizza per cucire orli invisibili nel settore della moda e per decorazioni casalinghe. Nella parte anteriore si trova una guida regolabile estendibile, usata per guidare la piega dell'orlo durante la cucitura.

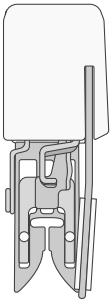

Schema generale dei punti

Punti utili

I punti descritti nella tabella sottostante sono punti utili, utilizzati principalmente per cuciture di utilità.

I punti elasticizzati sono contrassegnati con (*) nella tabella dei punti di seguito.

Durante il cucito, utilizzare una tensione del filo tra 3 e 5. Provare sempre la cucitura su una pezza di tessuto e regolare la tensione se necessario.

				Applicazione
	Punto dritto, posizione centrale			Punto base utilizzato per cucire. L'uso più comune di tale punto è l'unione di due pezze di tessuto.
	Punto dritto elastico	S1 (*)		Più robusto del normale, punto diritto sui tessuti a maglia elastici poiché blocca tre volte: avanti, indietro e di nuovo avanti. Utilizzarlo per rinforzare le cuciture dell'abbigliamento sportivo e per le cuciture curve che sopportano molta tensione.
	Punto zig-zag			Un punto molto versatile per cuciture decorative, applicazioni e cucitura di nastri e intagli.
	Punto zig-zag multiplo	(*)		Rifinisce i margini di cucitura per impedire che il tessuto si srotoli. Quando si rifiniscono le cuciture, il passo più piccolo dei punti aiuterà a mantenere il tessuto più piatto rispetto a un normale zig-zag. È anche possibile utilizzarlo per rammendare gli strappi e cucire gli elastici.
	Punto zig-zag rinforzato	S1 (*)		Per unire tessuti lungo i bordi oppure sovrapporre la pelle. Per il cucito decorativo.
	Punto overlock	S1 (*)		Serve a cucire e contemporaneamente sorfilare lungo i bordi (altrimenti l'orlo va pareggiato in seguito). Per tessuti elastici medi e medio/pesanti.
	Punto orlo invisibile			Cuci orli praticamente invisibili dal diritto del tessuto. Viene utilizzato per gonne, abiti, pantaloni, tende, ecc. realizzate in tessuti non elastici.
	Punto per orlo invisibile elastico	(*)		Serve a cucire orli praticamente invisibili dal diritto del tessuto. Viene utilizzato per capi e altri progetti realizzati con tessuti a maglia elasticizzati.
	Punto sopraggitto inclinato	S1 (*)		Per cucire e contemporaneamente sorfilare lungo i bordi (altrimenti l'orlo va pareggiato in seguito). Per tessuti elastici medi e medio/pesanti.
	Punto overlock chiuso	S1 (*)		Serve a cucire orli decorativi e cuciture sovrapposte, cinture e fasce. Per tessuti elastici pesanti o medi.
	Punto a nido d'ape	S1 (*)		Per l'inserimento di elastici, cuciture decorative, punto croce, applicazione di cordoncini e orlature.
	Asola			Cuci asole su decorazioni per la casa, capi d'abbigliamento, oggetti d'artigianato e altro ancora.

Punti decorativi

La macchina dispone anche di funzioni per punti decorativi. I punti non descritti nello schema precedente sono punti decorativi. Quando si cuce utilizzando punti decorativi, assicurarsi di utilizzare uno stabilizzatore sotto il tessuto per ottenere un risultato migliore. Utilizzare una tensione del filo tra 3 e 5. Provare sempre la cucitura su una pezza di tessuto e regolare la tensione se necessario.

GUIDA INTRODUTTIVA

Disimballaggio della macchina

1. Collocare la scatola su una superficie piana e stabile. Estrarre la macchina dalla custodia e rimuovere l'imballo esterno.
2. Eliminare tutto il materiale da imballo esterno e il sacchetto in plastica.
3. Pulire la macchina con un panno asciutto per rimuovere le filacce e/o l'olio in eccesso intorno all'area dell'ago.

Nota: La macchina per cucire è regolata in modo da assicurare risultati ottimali a una temperatura ambiente normale. Temperature molto calde o molto fredde possono incidere sui risultati di cucito.

Collegamento dell'alimentazione

Gli accessori forniti comprendono il cavo di alimentazione e il pedale.

Nota: se non si sa come collegare la macchina alla presa di rete, consultare un elettricista qualificato. Staccare la spina dalla presa di rete quando non si usa la macchina.

In basso a destra sulla macchina per cucire sono presenti la presa e l'interruttore ON/OFF.

1. Collegare il cavo di alimentazione alla presa posteriore situata in basso a destra sulla macchina per cucire (A). Inserire la spina nella presa di rete a parete.
2. Collegare il cavo del pedale alla presa anteriore sul lato in basso a destra della macchina per cucire (B).
3. Premere l'interruttore di accensione/spegnimento (C) su "I" per attivare l'alimentazione e la luce.

La velocità di cucitura si controlla tramite il pedale.

Nota: La macchina entrerà in modalità standby dopo essere rimasta inattiva per circa 20 minuti senza alcuna operazione. Quando entra in modalità standby, la luce LED e il display si spengono. Premendo il comando a pedale o un pulsante qualsiasi del pannello, la macchina si attiverà in modalità normale con la luce LED e il display accesi.

Nota: Dopo averla spenta, nella macchina potrebbe rimanere un residuo di energia elettrica. Pertanto la luce potrebbe rimanere accesa ancora per qualche secondo, fino a quando tutta l'energia non verrà consumata. Questo è normale per un apparecchio ad alta efficienza energetica.

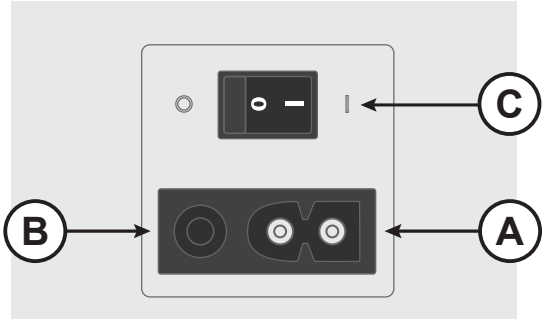

Per USA e Canada

Questa macchina per cucire è dotata di una spina polarizzata (una linguetta più larga dell'altra). Per ridurre il rischio di scosse elettriche, la spina può essere inserita in una presa polarizzata in un solo verso. Se non si riesce a inserire la spina nella presa, capovolgerla. Se ancora non si riesce a inserirla, rivolgersi a un elettricista qualificato perché provveda a installare la presa adatta. Non modificare la spina.

Riporre la macchina dopo l'uso

1. Spegnere l'interruttore principale. Dopo lo spegnimento, nella macchina potrebbe rimanere un residuo di energia elettrica. Pertanto è probabile che la luce rimanga accesa ancora per qualche secondo, fino a quando tutta l'energia non verrà consumata. Questo è un comportamento normale per un apparecchio ad alta efficienza energetica.
2. Scollegare il cavo di alimentazione prima dalla presa a muro e poi dalla macchina per cucire.
3. Conservare il cavo del pedale arrotolato intorno al pedale.
4. Riporre tutti gli accessori nel box accessori. Far scorrere il box sulla macchina per cucire intorno al braccio libero.
5. Riporre il pedale ed il cavo nello spazio sopra il braccio libero.
6. Posizionare la copertura sulla macchina per proteggerla da polvere e filacce.

Vassoio accessori braccio libero/ rimovibile

Riporre piedini, bobine, aghi e altri accessori nel vassoio accessori in modo da tenerli a portata di mano.

Tenere il box accessori installato sulla macchina per disporre di una superficie di lavoro molto spaziosa.

Il braccio libero facilita la cucitura di particolari come le gambe dei pantaloni e gli orli delle maniche. Per utilizzare il braccio libero, rimuovere il vassoio accessori. Se collegato, il vassoio accessori è bloccato alla macchina tramite un gancio. Per togliere il vassoio, farlo scivolare verso sinistra.

Per rimuovere il vano accessori dalla macchina, aprire il coperchio mettendo un dito sul lato sinistro del vano accessori (A) e tirando con cautela. Chiudere il coperchio prima di rimontare il vano accessori sulla macchina.

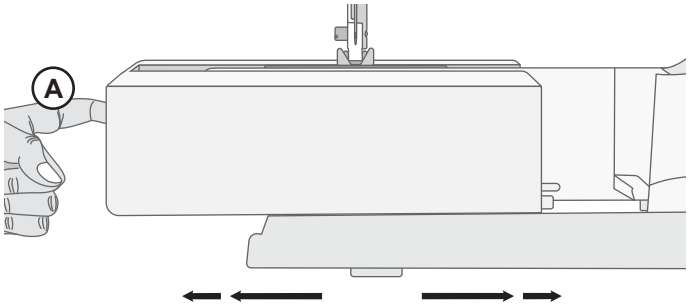

Leva sollevamento piedino

La leva del piedino è situata sul retro della testa della macchina da cucire. La leva serve a sollevare e abbassare il piedino. Sollevare la leva per infilare la macchina e sostituire il piedino, abbassarla per cucire.

Sollevando la leva alzapiedino e poi spingendola ancora più in alto, viene utilizzato uno spazio extra di sollevamento che consente l'inserimento di tessuti molto spessi.

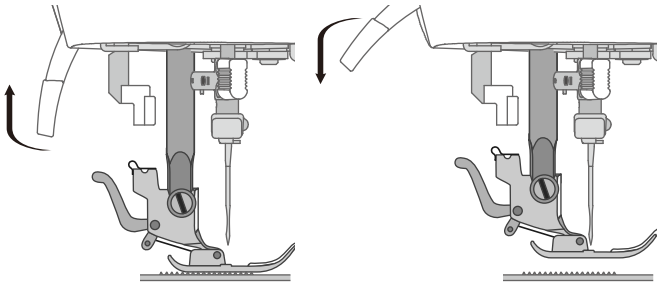

Lama per filo

Per usare la lama per il filo, tirare il filo dalla parte posteriore a quella anteriore come illustrato in figura. In questo modo le estremità dei fili vengono lasciate abbastanza lunghe da evitare che l'ago si sfili quando si ricomincia a cucire.

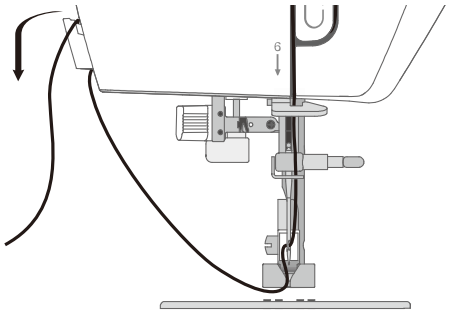

Porta-spoletta

La macchina per cucire dispone di due porta-spola, quello principale e quello ausiliario. I porta-spola sono adatti a tutti i tipi di filo. Il porta-spola principale è utilizzabile in posizione orizzontale (il filo si svolge dal rocchetto) o in posizione verticale (il rocchetto ruota con il filo). Utilizzare la posizione orizzontale per i fili normali e la posizione verticale per i rocchetti grandi o i fili speciali.

Porta-spola principale

Collocare il rocchetto sul porta-spola. Assicurarsi che il filo si sfili dalla spoletta in senso antiorario e inserire un copri-spoletta. Usare un blocca-spola leggermente più grande del rocchetto. Per rocchetti piccoli (A), usare un blocca-spola più piccolo davanti al rocchetto. Per rocchetti grandi (B), usare un blocca-spola più grande davanti al rocchetto. Il lato piatto del blocca-spola deve essere spinto saldamente contro il rocchetto. Non deve essere presente alcuno spazio tra il blocca-spola e il rocchetto.

Nota: Non tutte le spolette sono fabbricate allo stesso modo. In caso di problemi con il filo, ruotarlo dalla parte opposta o utilizzare la posizione verticale.

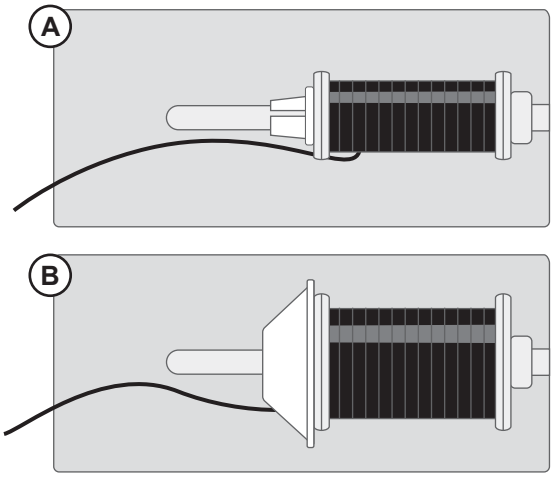

Porta-spola ausiliario

Il porta-spola ausiliario serve per caricare una bobina con un altro filo o per inserire un secondo rocchetto oppure quando si cuce con rocchetti più grandi o filati speciali. Inserire il porta-spola ausiliario nel foro alla sommità della macchina. Collocare un dischetto di feltro sotto il rocchetto. per evitare che il filo si svolga troppo velocemente. Non collocare un blocca-spola sopra il porta-spola, perché in tal caso il rocchetto non potrebbe girare.

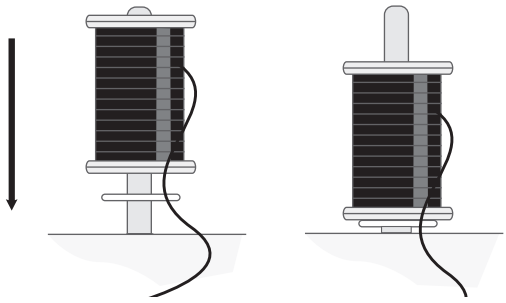

Avvolgere la bobina

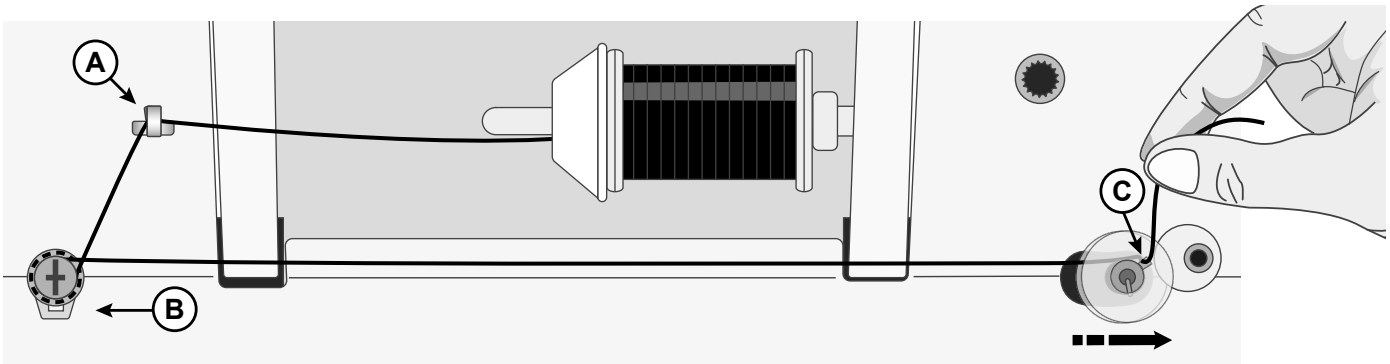

1. Collocare il rocchetto sul porta-spola. Fare scivolare saldamente un blocca-spola sul rocchetto.
2. Posizionare il filo nel guida-filo (A), dalla parte posteriore a quella anteriore. Passare il filo in senso orario intorno al disco tendifilo caricabobina (B) assicurandosi che sia tirato comodamente tra i dischi.
3. Guidare il filo nel foro della bobina (C) dall'interno all'esterno.
4. Inserire la bobina nell'alberino caricabobina. Assicurarsi che la bobina sia ben inserita.
5. Spingere l'alberino caricabobina nuovamente a destra. Mantenere il capo del filo e premere il pedale per iniziare a caricare la bobina. Dopo alcuni giri, togliere il piede dal pedale per arrestare l'avvolgimento. Tagliare il filo in eccesso vicino alla bobina. Premere il pedale per riprendere il caricamento. Quando la bobina è piena, il caricamento rallenta e si ferma automaticamente.

   Quando l'alberino caricabobina viene spinto verso destra, sul display viene visualizzata l'icona di caricamento bobina.
6. Spingere l'alberino caricabobina nuovamente a sinistra. Rimuovere la bobina e tagliare il filo.

Nota: Quando l'alberino caricabobina è tutto a destra, la macchina non cuce. Assicurarsi di spingere l'alberino della bobina nella posizione di cucitura (a sinistra) prima di cucire.

Inserimento della bobina

Nota: Prima di inserire o rimuovere la bobina assicurarsi che l'ago sia completamente sollevato e che la macchina sia spenta.

1. Rimuovere il copri-bobina (A) spingendo il piccolo pulsante (B) a destra del coperchio verso destra.
2. Inserire la bobina nell'alloggiamento con il filo svolto in senso antiorario.
3. Con la punta del dito sulla bobina tirare il filo leggermente verso destra e sotto la guida (C), quindi verso sinistra.
4. Continuare a tirare il filo finché non entra nella tacca (D).
5. Estrarre circa 15 cm di filo e inserire il coperchio della bobina.

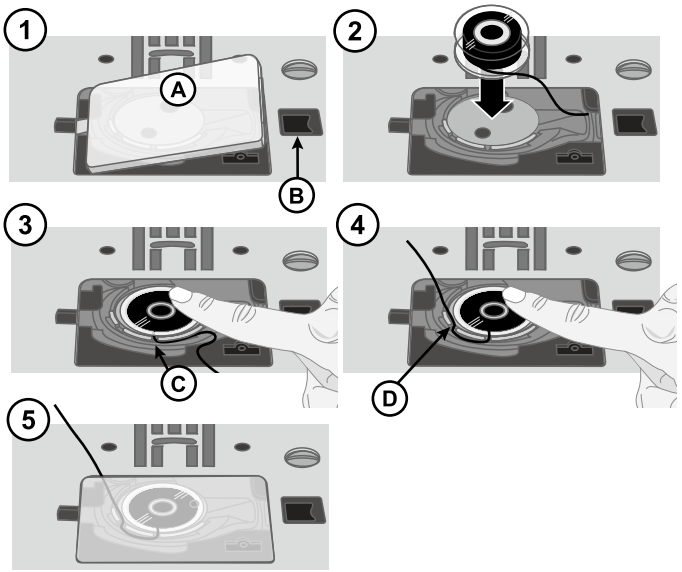

Infilatura della macchina

Importante! Assicurarsi che il piedino sia alzato e l'ago sia sollevato al massimo ruotando il volantino verso di sé. Questa operazione è molto importante perché aiuta ad infilare correttamente la macchina. La mancata osservanza di quanto sopra darà luogo a un cucito di scarsa qualità.

1. Posizionare il filo sul porta-spola e montare un blocca-spola delle stesse dimensioni.
2. Tirare il filo nella guida-filo (A) dalla parte posteriore alla parte anteriore e nella guida-filo (B) dalla parte posteriore alla parte anteriore. Assicurarsi che il filo sia posizionato correttamente nel disco di tensione.
3. Tirare il filo tra i dischi tendifilo (C).
4. Continuare a portare il filo verso il basso attraverso la fessura di infilatura destra, intorno all'inversione a U, poi di nuovo verso l'alto attraverso la fessura di infilatura sinistra.
5. Infilare il filo da destra nella leva tendi-filo (D) quindi verso il basso attraverso la fessura per il filo a sinistra nella guida-filo (E) e nella guida-filo dell'ago (F).
6. Infilare la cruna dell'ago da davanti a dietro.

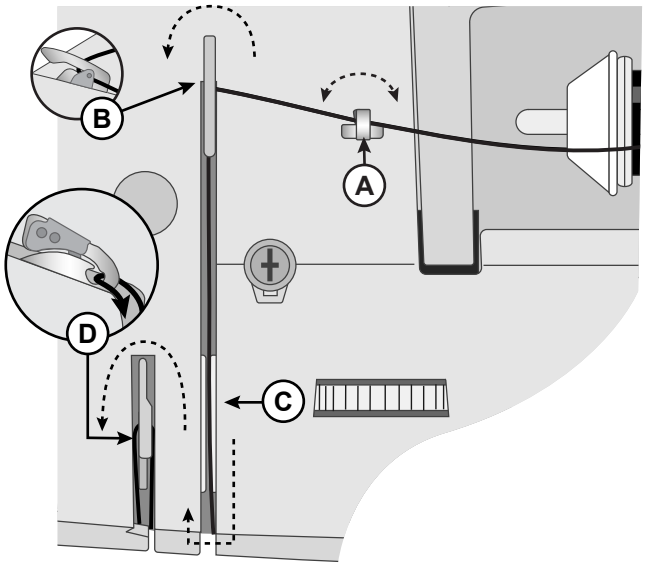

Vista superiore della macchina

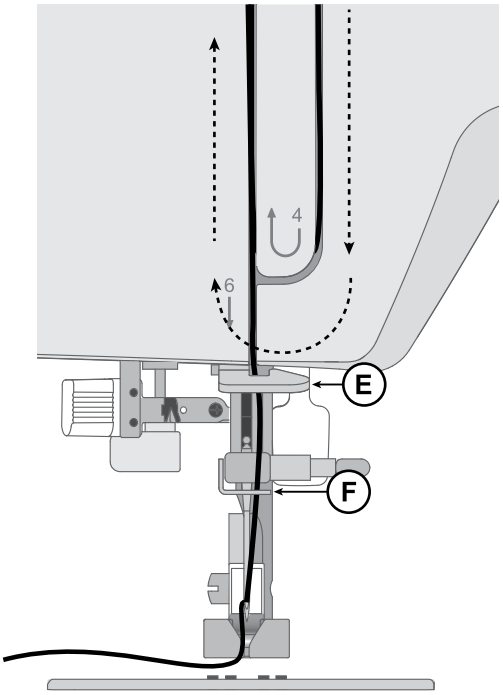

Vista frontale della macchina

Infila-ago

L'infila-ago incorporato consente di infilare l'ago in modo rapido e semplice.

L'infila ago incorporato può essere utilizzato solo con l'ago completamente sollevato. Ruotare il volantino verso di sé fino a quando l'ago si troverà nella posizione di massima altezza. Si raccomanda di abbassare il piedino.

- Usare la maniglia (A) per abbassare completamente l'infila-ago. Le flange di metallo coprono l'ago. Un gancetto si infila nella cruna dell'ago (B).
- Posizionare il filo dalla parte posteriore al di sopra del guida-filo (C) e sotto il gancio piccolo (D).
- Lasciare che l'infila-ago oscilli dolcemente all'indietro. Il gancetto tira il filo attraverso la cruna, formando un anello dietro l'ago. Tirare l'anello dietro l'ago.
- Sollevare il piedino e collocare il filo sotto di esso.
- Tirare il filo di circa 15-20 cm oltre la cruna dell'ago. In questo modo si evita che la macchina si sfili quando si inizia a cucire.

Nota: L'infila-ago è destinato agli aghi n. 70-110. Non utilizzarlo per aghi n. 60 o più piccoli, aghi lanceolati o aghi doppi. Sono inoltre disponibili accessori opzionali che richiedono l'infilatura manuale dell'ago. Quando si infila l'ago manualmente, assicurarsi di procedere dalla parte anteriore a quella posteriore.

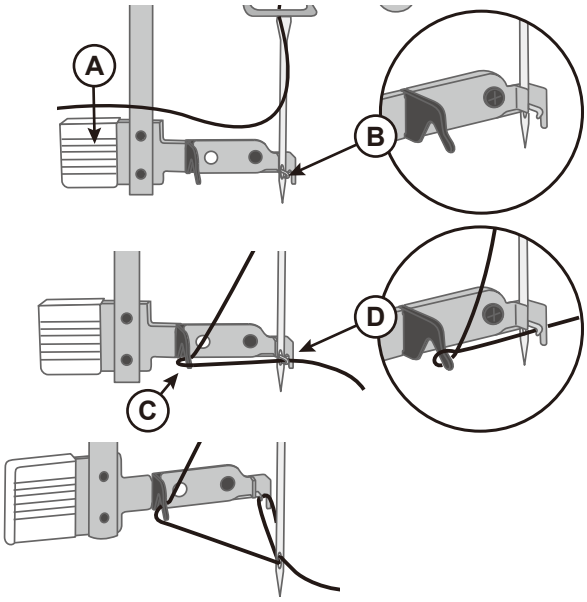

Estrazione del filo della bobina.

1. Tenere il filo dell'ago con la mano sinistra.
2. Ruotare il volantino verso di sé, di un giro completo, abbassando e sollevando l'ago.
3. Tirare delicatamente il filo dell'ago per portarlo verso l'alto attraverso la piastrina.
4. Sistemare entrambi i fili sotto il piedino e sul dietro.

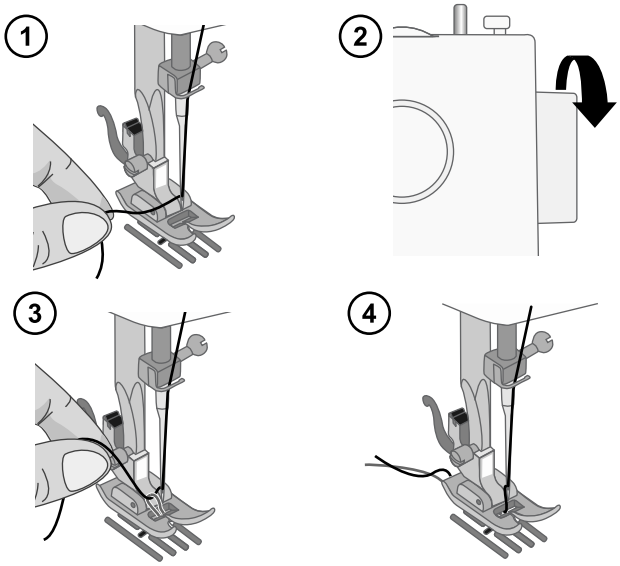

Aghi

Nella macchina per cucire, l'ago svolge una funzione molto importante. Si consiglia, pertanto, di usare esclusivamente aghi di qualità, ad esempio, gli aghi del sistema 130/705H. La confezione di aghi in dotazione alla macchina contiene aghi delle dimensioni usate più di frequente.

⚠ *Verificare che l'ago sia adatto al filato in uso. Filati più pesanti richiedono aghi con una cruna di maggiori dimensioni. Se la cruna dell'ago è troppo piccola per il filato, l'infila ago potrebbe non funzionare correttamente.*

Ago universale
Gli aghi universali hanno la punta leggermente arrotondata e sono disponibili in una varietà di grandezze, adatte per cucire genericamente su tessuti di tipo e spessore diverso.

Ago per tessuti elastici
Gli aghi per tessuti elastici hanno la punta arrotondata e uno speciale solco longitudinale che elimina i punti saltati quando il tessuto si piega. Per maglieria, costumi da bagno, pile, pelli e scamosciati sintetici.

Ago per jeans
Questi aghi hanno la punta particolarmente affilata per penetrare in tessuti a trama stretta senza deformarsi. Per tela, jeans e microfibre.

Ago da ricamo
Gli aghi da ricamo si distinguono per uno speciale solco longitudinale, per la punta leggermente arrotondata e per la cruna di poco più grande del normale, per evitare di danneggiare filati e materiali. Vanno utilizzati con filati metallici o altri filati speciali da ricamo e per cuciture decorative.

Informazioni importanti sugli aghi

Sostituire l'ago frequentemente. Come regola generale, gli aghi devono essere cambiati ogni 6-8 ore di cucitura effettiva.

Utilizzare sempre un ago dritto con la punta affilata e assicurarsi che quest'ultima non sia piegata o danneggiata (A).

Un ago danneggiato (B) può rompersi, saltare dei punti o fare impigliare il filo, oltre che rovinare la placca ago.

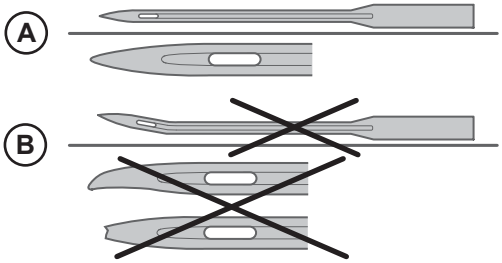

Guida alla selezione — Dimensione ago, tessuto, filo

Dimensione ago	Tessuto	Filo
70–80 (9–11)	Tessuti leggeri: cotone sottile, velo, seta, mussolina, tessuto intrecciato, maglia, jersey, crêpe, poliestere, chiffon, organza	Filato universale leggero
80-90 (12-14)	Tessuti di medio peso: cotone per quilting, raso, maglia doppia, lana leggera, rayon, poliestere, lino leggero	Per ottenere i migliori risultati, utilizzare fili di poliestere per tessuti sintetici e fili di cotone o universali per tessuti naturali.
90 (14)	Tessuti di medio peso: lino intrecciato, di medio peso, lenzuola in poliestere o cotone, spugna, cambrì, maglia doppia	
100 (16)	Tessuti pesanti: tela, lana, denim, tessuti per decorazioni casalinghe, felpa, maglia pesante	
110 (18)	Tessuti pesanti: lana pesante per cappotti, tessuti da arredamento	Filo pesante per l'ago, con filo multiuso per la bobina.

Sostituzione dell’ago

Nota: prima di sostituire l'ago, può essere utile posizionare un piccolo pezzo di carta o di tessuto sotto l'area dell'ago, sopra il foro della placca ago, in modo che quest’ultimo non cada accidentalmente nella macchina.

1. Allentare la vite del morsetto. Se lo si sente stretto, utilizzare il cacciavite presente tra gli accessori.
2. Rimuovere l'ago.
3. Spingere il nuovo ago verso l'alto nel blocca-ago con la parte piatta rivolta indietro.
4. Quando l'ago non sale più, stringere saldamente la vite.

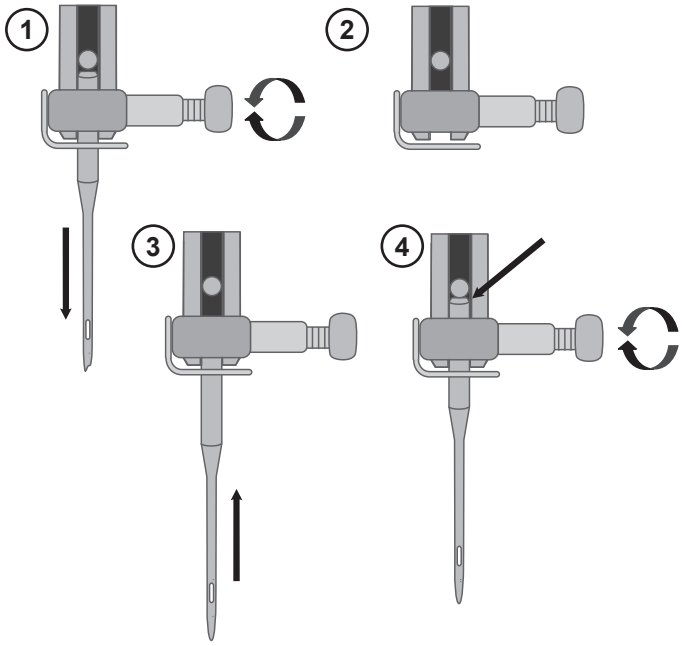

Tensione del filo

Per impostare la tensione del filo, ruotare il selettore sulla parte superiore della macchina. In funzione del tessuto, filo, ecc., potrebbe essere necessario regolare la tensione. Per ottenere la massima durata e il migliore aspetto dei punti, assicurarsi che la tensione del filo sia regolata correttamente. In generale, i fili si incontrano a metà dei due strati di tessuto (A).

Se il filo della bobina è visibile sul lato superiore del tessuto, significa che la tensione del filo nell'ago è eccessiva (B). Riduzione della tensione del filo nell’ago.

Se il filo dell’ago è visibile sul lato inferiore del tessuto, significa che la tensione del filo nell'ago è insufficiente (C). Aumentare la tensione del filo nell’ago.

Per asole e punti decorativi, è necessario che il filo dell'ago in alto sia visibile sotto la stoffa.

Eseguire alcuni test su una pezza di tessuto di scarto, uguale a quello da cucire, e controllare la tensione.

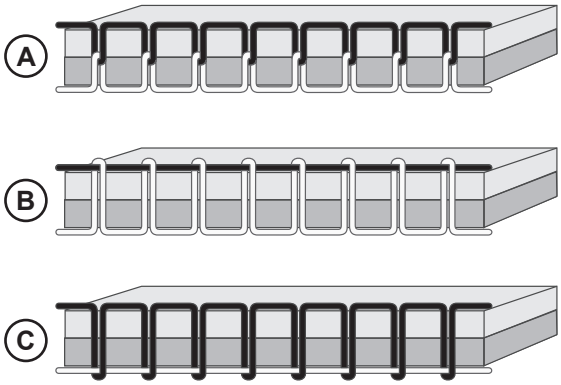

Cucitura senza griffe

Quando si applicano bottoni o si realizzano altre tecniche di cucito e non si desidera trasportare il tessuto, è necessario abbassare le griffe.

La leva per le griffe si trova sul retro del braccio libero.

1. Abbassare le griffe spostando la leva in posizione “Griffe abbassate”.
2. Sollevare le griffe spostando la leva in posizione “Griffe sollevate”.

Nota: Alla pressione dell’interruttore, le griffe non si sollevano immediatamente. Per riabbassare le griffe, ruotare il volantino di un giro completo verso di sé o iniziare a cucire.

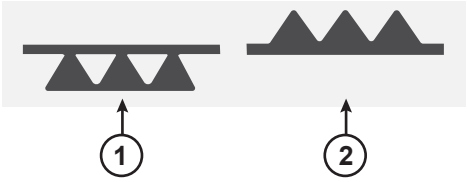

Pressione del piedino

Si utilizza per controllare la pressione del piedino sul tessuto e garantire un trasporto uniforme durante il cucito. La pressione del piedino è preimpostata al valore standard. Sebbene non richieda regolazioni per la maggior parte dei tessuti, può essere regolata per tessuti molto sottili o molto spessi; aumentare (ruotare verso +) per tessuti pesanti, diminuire (ruotare verso —) per tessuti leggeri.

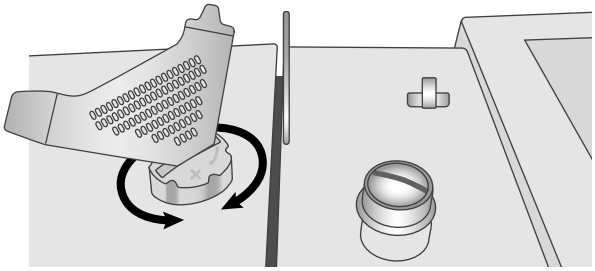

Nota: La rotazione eccessiva in senso antiorario potrebbe far staccare la rotellina. In questo caso, riposizionarla e ruotarla in senso orario fino a quando rimane in posizione.

Nota: Se il selettore viene ruotato in senso orario fino all'arresto, ha raggiunto la massima pressione possibile. Non cercare di ruotarlo ulteriormente.

Sostituire il piedino

1. Accertarsi che l'ago sia sollevato al massimo e che il piedino sia alzato. La leva di rilascio del piedino estende il retro del porta-piedino. Premere questa leva per rilasciare il piedino.
2. Per innestare un piedino sul portapiedino, collocarne il perno direttamente sotto la fessura del portapiedino. Abbassare la leva e il piedino scatterà in posizione.

   Nota: Se si incontrano difficoltà nel posizionare il piedino nella posizione corretta, tenere premuta la leva di sblocco mentre si abbassa il piedino. Usare il pollice per guidare con attenzione il piedino nella posizione corretta finché non scatta in posizione.

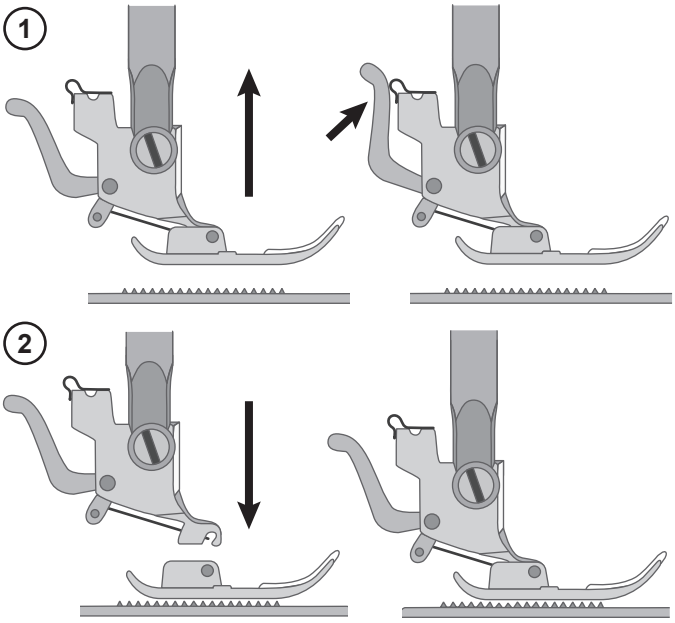

Montaggio della guida per bordi/quilt

Inserire la guida per bordi/quilt nella fessura (A) come illustrato in figura. Regolare come necessario per orli, plissettature, quilt, ecc.

⚠ *Inserire la guida per bordi/quilt nella fessura (A) come illustrato in figura. Regolare come necessario per orli, plissettature, quilt, ecc.*

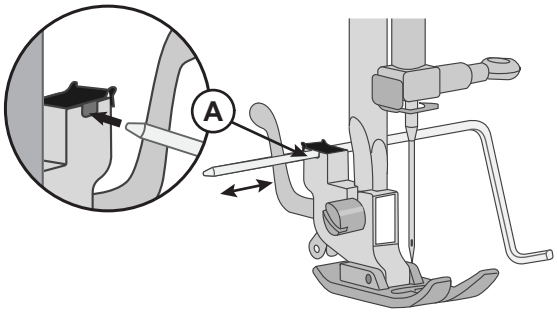

FUNZIONAMENTO DELLA MACCHINA

Selezione del punto

Sollevare l'ago all'altezza massima.

Ruota il selettore del punto (A) a destra o sinistra fino a che il punto desiderato è allineato al contrassegno a forma di punto sopra il selettore stesso (B). Il quadrante dovrebbe "fare clic" in posizione affinché il punto sia selezionato correttamente. Ogni giro del quadrante visualizza tre opzioni di menu di composizione: sinistra, centrale (S1) e destra (S2).

Utilizzare punti non elastici quando si cuciono tessuti, pelle o vinile e i punti elastici quando si utilizzano tessuti elastici (Vedere Panoramica pagina 5 sui punti, per individuare quali sono punti elastici).

Nota: Sollevare sempre l'ago sopra il tessuto e il piedino prima di ruotare il selettore dei punti.

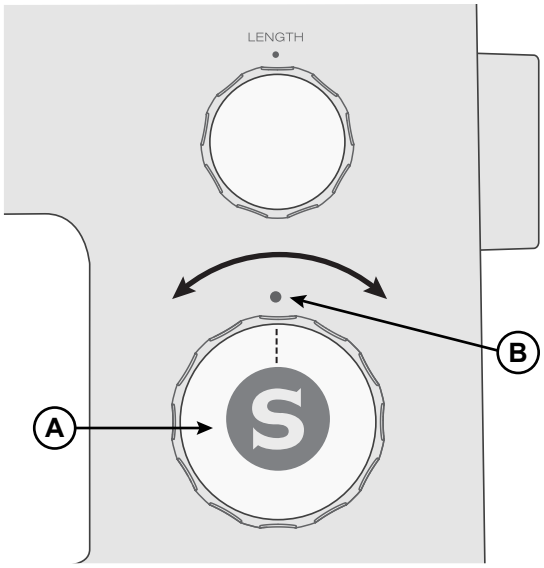

Selettore punto

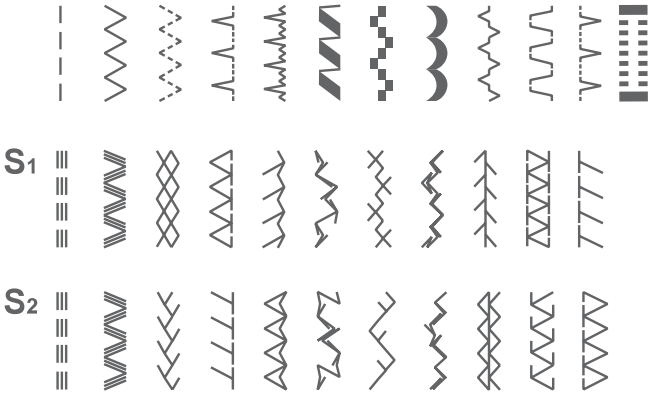

Menu punti

Lunghezza punto

Ruotare il selettore della lunghezza del punto finché la lunghezza desiderata non corrisponde al punto contrassegnato sopra il selettore. A numero più alto corrisponde un punto più lungo. È possibile variare la lunghezza del punto da 0 a 4 mm. I numeri sul selettore corrispondono alla lunghezza del punto in mm.

Utilizzare una lunghezza del punto più lunga quando si cuciono tessuti più pesanti o quando è necessario utilizzare un ago o un filato più spesso. Utilizzare una lunghezza del punto inferiore quando si cuciono tessuti più leggeri o un ago o un filato più sottile.

I punti nel menu punti S1 e S2 hanno una lunghezza fissa. Per quei rossi regolare il selettore della lunghezza punto su S1 o S2.

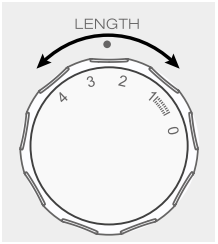

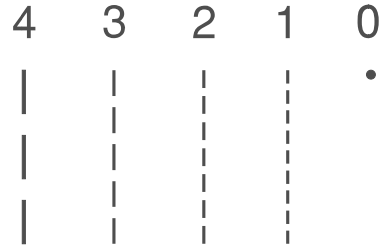

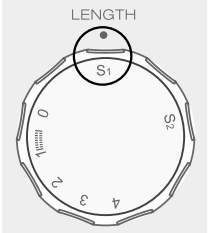

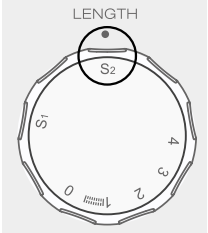

Quando si cuciono le asole, il selettore della lunghezza del punto deve essere posizionato all'interno dell'area dell'asola.

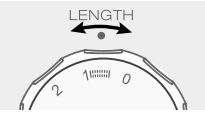

Larghezza del punto

Ruotare il selettore fino a impostare la larghezza del punto desiderata.

A numero più alto corrisponde un punto più largo. Un punto diritto centrale corrisponde a una lunghezza impostata di "0". È possibile variare la larghezza del punto da 0 a 6 mm. I numeri sul selettore corrispondono alla lunghezza del punto in mm.

Nota: prima di ruotare il selettore di larghezza punto, sollevare l'ago alla massima altezza per evitare di piegarlo o romperlo.

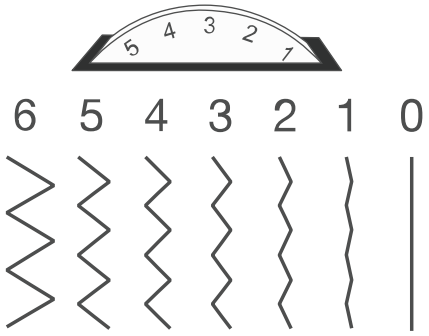

Selettore posizione ago

Il selettore di posizione dell'ago viene utilizzato per impostare la posizione dell'ago per la cucitura a punto dritto. Il cambiamento della posizione dell'ago può essere utile nell'impuntura, per creare e inserire cordonature e altro. Per il cucito in generale utilizzare la posizione centrale.

Per la cucitura con doppio ago, impostare la posizione dell'ago al centro.

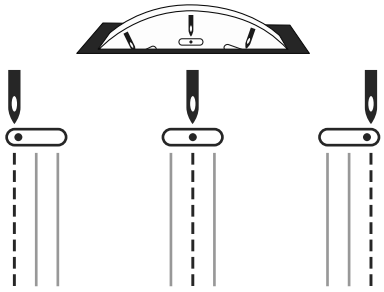

Cucitura in retromarcia

Per cucire in retromarcia premere l'apposita leva verso il basso.

La macchina cucirà all'indietro solamente fino a quando viene premuta verso il basso la leva di retromarcia.

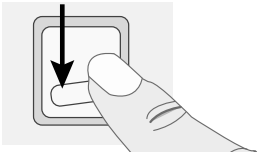

Leva controllo velocità

Tutti i punti della macchina per cucire hanno una velocità di cucitura preimpostata e consigliata.

È possibile regolare la velocità utilizzando la leva di controllo della velocità. Far scorrere la leva a sinistra per diminuire la velocità e a destra per aumentarla. Non è possibile selezionare una velocità superiore a quella massima predefinita per il punto selezionato.

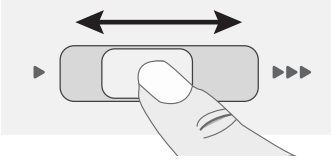

CUCITO

Cucito

Accanto ai punti o alle tecniche di cucito descritti in questa sezione del manuale, uno schema illustra il piedino e le impostazioni raccomandate. Vedere gli esempi nello schema a destra.

Nota: L'eccesso di tintura di alcuni tessuti può scolorire macchiando altri tessuti e la macchina per cucire. Queste macchie possono essere molto difficili, se non impossibili, da eliminare. Pile e jeans, soprattutto nei colori rosso e blu, spesso causano questo problema. Se si ha la sensazione che il tessuto/il capo prêt-à-porter contengano una quantità eccessiva di colore, per evitare che macchino sottoporli sempre a un prelavaggio prima di cucirli/ricamarli.

Nota: Per ottenere risultati ottimali, utilizzare lo stesso filo per la parte superiore e per la bobina. Se si cuce con filati decorativi o speciali, nella bobina utilizzare un filo standard.

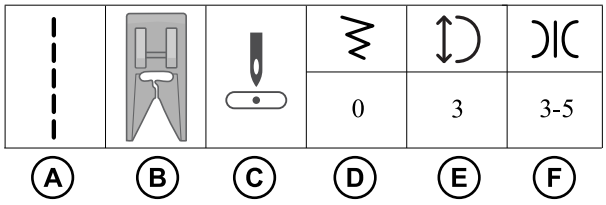

A. Punto

B. Piedino

C. Posizione dell'ago

D. Larghezza punto in mm

E. Lunghezza punto in mm

F. Tensione del filo

Iniziare a cucire con punto diritto

Impostare la macchina sul punto diritto (vedere schema a destra).

Sollevare il piedino e posizionarvi sotto il tessuto, accanto a una linea guida del margine di cucitura sulla piastrina dell'ago. Sulla piastra dell'ago sono presenti diverse linee guida. Posizionare il tessuto lungo la linea di guida da 3/4" (10 mm).

Inserire il filo dell'ago sotto il piedino.

Abbassare l'ago sul punto in corrispondenza del quale si desidera iniziare. Portare i fili all'indietro e abbassare il piedino. Premere il pedale. Guidare delicatamente il tessuto lungo la linea guida, lasciando che la macchina trasporti il tessuto (A). Se il filo della bobina non viene tirato su, lo sarà automaticamente quando si inizia a cucire.

Per fissare l'inizio di una cucitura, premere verso il basso e tenere premuta la leva di retromarcia. Cucire alcuni punti in retromarcia. Rilasciare la leva di retromarcia e la macchina riprenderà a cucire in avanti (B).

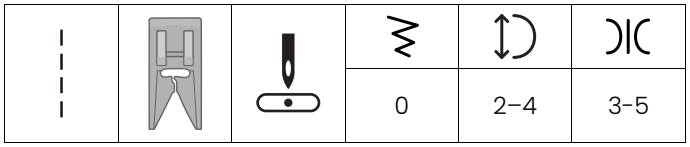

Impostazione per punto dritto

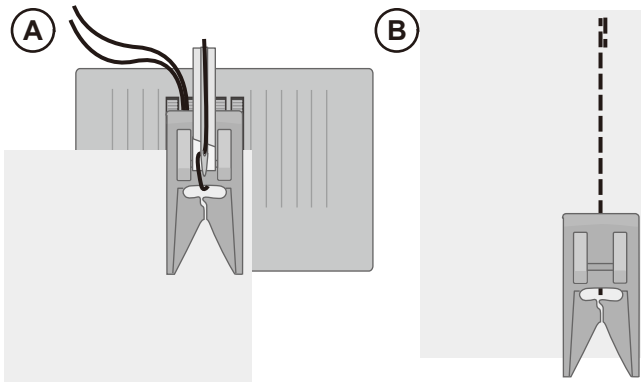

Cambiare direzione di cucitura

Per cambiare la direzione di cucitura, arrestare la macchina con l'ago abbassato nel tessuto.

Sollevare il piedino.

Ruotare il tessuto intorno all'ago e modificare la direzione come desiderato. Abbassare il piedino e continuare a cucire nella nuova direzione.

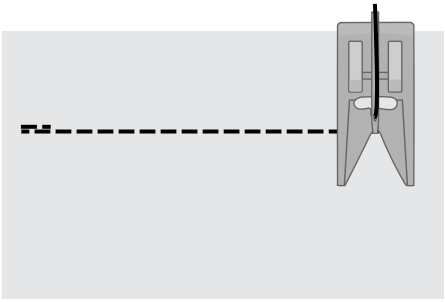

Finire la cucitura

Tenere premuta la leva di retromarcia e cucire alcuni punti in retromarcia quando si raggiunge la fine della cucitura. Rilasciare il pulsante e cucire nuovamente in avanti fino alla fine della cucitura. In questo modo si assicurerà che i punti non si scuciano.

Ruotare il volantino verso di sé, fino a sollevare l'ago al massimo. Sollevare il piedino e rimuovere il tessuto, tirando i fili sul retro.

Tirare i fili verso l'alto e passarli sulla lama per il filo in modo che vengano tagliati della lunghezza corretta e che l'ago non si sfili quando si comincia la cucitura successiva.

Punto dritto elastico

Questo punto è rinforzato rispetto al punto diritto: è un punto triplo ed elastico. Il punto dritto elastico può essere utilizzato su tessuti pesanti elastici, per le cuciture al cavallo che sono soggette a grandi sforzi e per l'impuntura di tessuti pesanti.

Durante la formazione del punto la macchina si muove avanti e indietro e quindi è necessario guidare il tessuto con cautela.

			0	2–3	3–5

Impostazione per punto dritto elastico

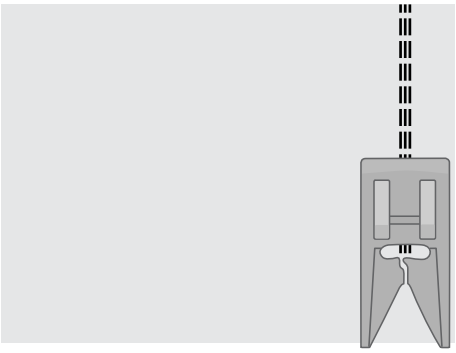

Punto zig-zag multiplo

Il punto zig-zag a più passi viene utilizzato per sorfilare gli orli grezzi. Assicurarsi che l'ago infili il tessuto sul lato sinistro e sorfili l'orlo sul lato destro.

Può anche essere utilizzato come punto elastico per consentire alle cuciture di allungarsi sui tessuti a maglia.

			3–5	1	3–5

Impostazione per punto zig-zag a più passi

Orlo invisibile

Il punto per orlo invisibile è utilizzato per realizzare orli invisibili su gonne, pantaloni e progetti di decorazione. Ci sono due i tipi di orli invisibili: uno è consigliato per tessuti elasticizzati da medi a pesanti (1) e l'altro per tessuti non elasticizzati da medi a pesanti (2).

(1)	(2)			3–4	1-2	3-5

Impostazione per l'orlo invisibile

- Rifinire il bordo grezzo dell'orlo se si cuce su tessuto non elastico. Nella maggior parte dei lavori a maglia non è necessario rifinire prima l'orlo grezzo.
- Piegare e premere il margine di cucitura sul lato posteriore.
- Piegare l'orlo su se stesso in modo che circa 1 cm dell'orlo finito si allunghi oltre la piega. Il lato posteriore del progetto ora dovrebbe essere a faccia in su.
- Posizionare il tessuto sotto il piedino in modo che la piega segua il bordo della guida (A).
- Quando l'ago entra nella piega deve catturare un po' di tessuto. Se i punti sono visibili sul lato destro, regolare la guida d'orlo (A) ruotando la vite di regolazione (B) fino a quando il punto che cattura l'orlo sarà appena visibile.

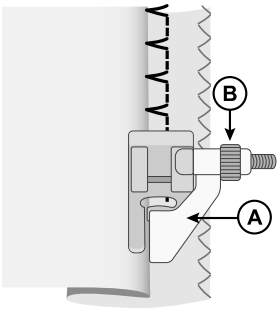

Tessuto non elastico

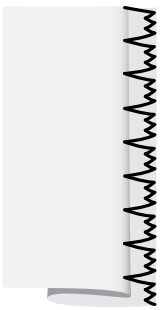

Tessuto elastico

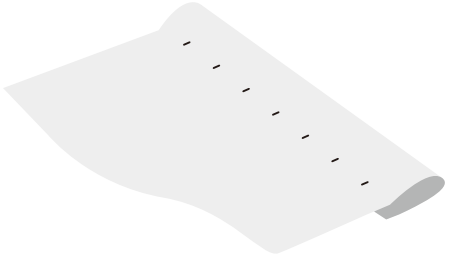

Diritto del tessuto

Punto sopraggitto inclinato

Il punto sopraggitto inclinato aperto cuce e contemporaneamente sorfila il bordo del tessuto. È perfetto per i tessuti elastici. È più elastico rispetto alle normali cuciture, robusto e veloce da cucire.

Posizionare la stoffa sotto il piedino allineando il bordo del piedino al bordo della stoffa. Una volta terminata la cucitura, tagliare il tessuto in eccesso al di fuori della cucitura.

Suggerimento: Utilizzare il piedino Orlo invisibile per cucire sul bordo estremo della stoffa. Regolare l'estensione sul piedino e lasciarlo guidare lungo il bordo del tessuto. Eseguire sempre prima una prova di cucitura su un pezzo di tessuto di scarto, il risultato potrebbe variare a causa del peso e della qualità del tessuto.

			5	S1	3–5

Impostazione per punto sopraggitto inclinato

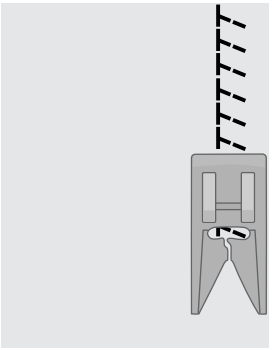

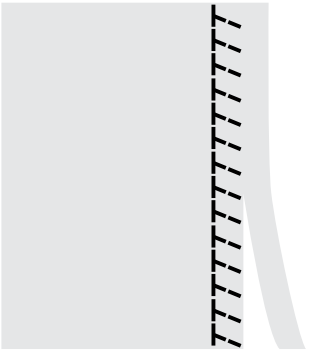

Punto overlock chiuso

Il punto overlock chiuso può essere utilizzato per cucire tessuti elasticizzati di peso da medio a pesante.

Utilizzare questo punto per orlare tessuti elastici (A) e passanti delle cinture (B). Piegare un orlo sul rovescio e cucirlo con un punto overlock chiuso sul diritto. Tagliare la stoffa in eccesso.

			5-6	S1	3-5

Impostazione per punto overlock chiuso

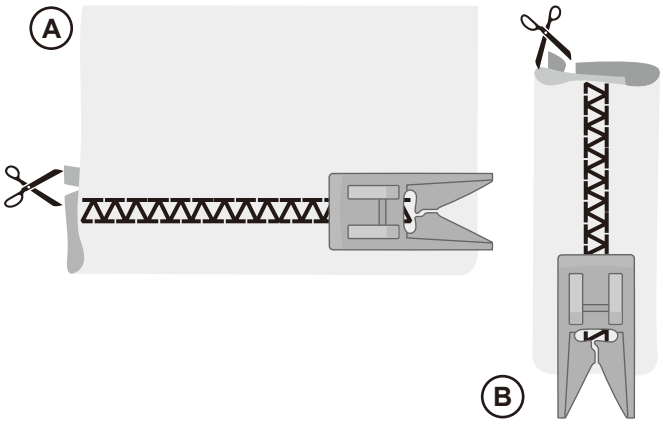

Rammendi e riparazioni

Riparazione di buchi di grandi dimensioni

Per coprire buchi di grandi dimensioni è necessario cucire una nuova pezza di tessuto sull'area danneggiata.

Imbastire la nuova pezza sull'area danneggiata sul diritto del tessuto.

Cucire gli orli con il punto zig-zag o il punto zig-zag a più passi.

Rifilare il tessuto in eccesso vicino alla cucitura sul rovescio del tessuto.

			4-6	2	3-5

Impostazione per zig-zag

			5	1-2	3-5

Impostazione per zig-zag a più passi

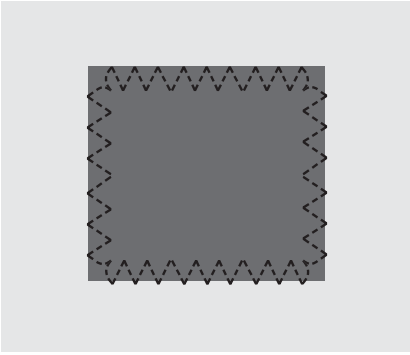

Riparazione di buchi di dimensioni più piccole

È facile rammendare un piccolo foro o un piccolo strappo utilizzando il punto zig-zag a tre passi.

Cucire a righe sull'area danneggiata fino a ricoprirla. Assicurarsi che le righe si sovrappongano.

Suggerimento: Per rendere il rammendo ancora più robusto, collocare una pezza di tessuto sotto al foro/ strappo prima di iniziare a cucire.

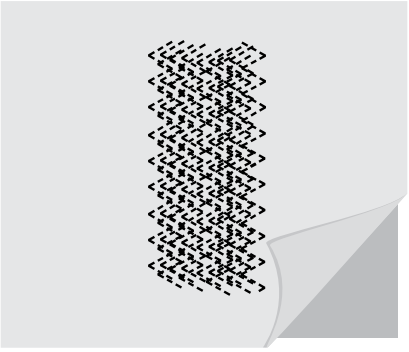

Riparazione di strappi

Su strappi, orli sfrangiati e piccoli buchi è utile collocare una pezza di tessuto sul rovescio del tessuto da rammendare. Il tessuto sottostante rinforza l'area danneggiata.

Collocare una pezza di tessuto sotto il tessuto danneggiato. La pezza deve essere leggermente più larga dell'area danneggiata.

Cucire utilizzando il punto zig-zag o il punto zig-zag a più passi.

Rifilare la pezza di tessuto di rinforzo.

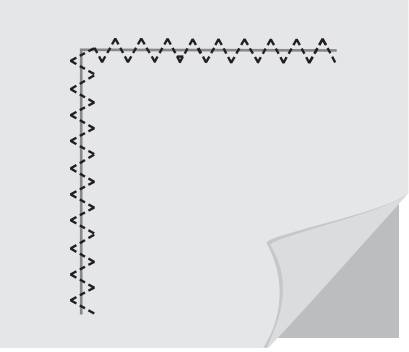

Asole in un unico passaggio

Cucire asole perfettamente adatte al bottone. Per realizzare le asole, è necessario utilizzare un'interfaccia e/o uno stabilizzatore.

Nota: Cucire sempre un'asola di prova su una pezza di tessuto di scarto.

1. Sul tessuto, contrassegnare la posizione di partenza dell'asola (A).
2. Sul piedino per asole in un unico passaggio, spingere all'indietro la leva (B) per aprire il porta-bottone. Inserire il bottone. Spingere il porta-bottone fino a quando il bottone viene bloccato in posizione (C). Il bottone determinerà la lunghezza dell'asola.
3. Innestare il piedino per asole in un unico passaggio.
4. Assicurarsi che il filo sia tirato attraverso il foro del piedino e posizionato sotto lo stesso.
5. Posizionare il tessuto sotto il piedino in modo che il segno sul tessuto sia allineato con il centro del piedino per asole (D).
6. Abbassare completamente la leva del porta-bottone (E), e spingerla delicatamente verso l'esterno.
7. Tenere l'estremità del filo superiore e iniziare a cucire. Le asole vengono cucite dalla parte anteriore del piedino verso il retro. Smettere di cucire quando l'asola è completa.
8. Una volta terminata l'asola sollevare il piedino. Spingere completamente la leva asole.
9. Per fissare le travette, infilare l'estremità del filo dell'ago in un ago per cucito manuale, tirare sul rovescio e legare il capo prima di tagliare il filo in eccesso.
10. Utilizzare il taglia-asole e aprire l'asola da entrambi i lati partendo dalle estremità e lavorando verso il centro (F).

Se si desidera cucire un'altra asola, non tirare la leva asole verso l'alto al termine. Al contrario, allontanarla. Cucire un'altra asola.

			5,0		3–5

Impostazione per asole

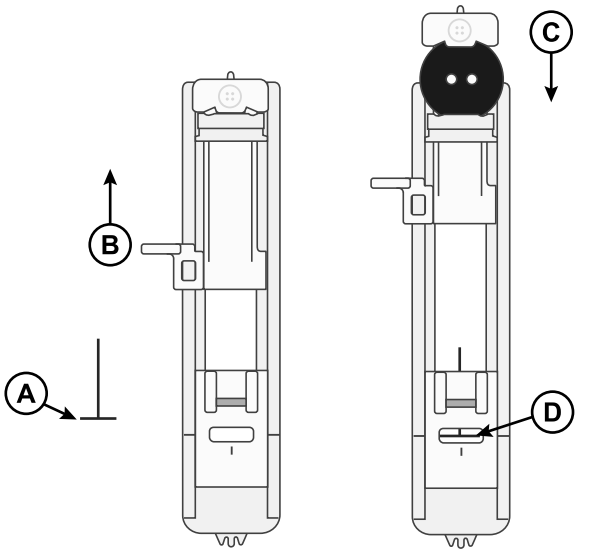

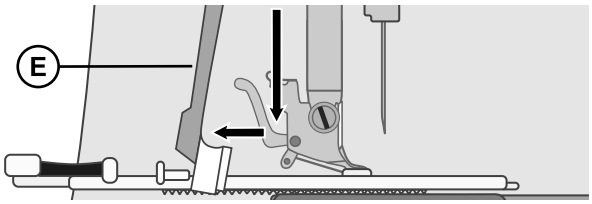

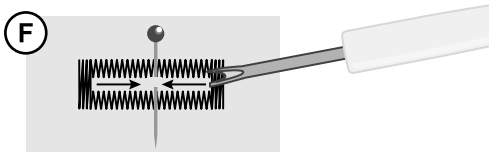

Asola cordonata

Quando si eseguono delle asole su tessuti elastici, si consiglia di cordonare le asole per renderle più stabili ed evitare che si deformino.

Avvolgere un segmento di filo pesante o di cotone perlé sullo sperone dietro il piedino (A). Tirare le estremità del filo sotto il piedino, verso la parte anteriore, quindi assicurare intorno alla punta del piedino (B).

Cucire un'asola. Le colonnine delle asole a punto raso sono cucite sopra il cordoncino.

Al termine dell'asola, sollevare il cordoncino dallo sperone ed estrarre il filo in eccesso.

Infilare i capi del cordoncino nell'ago, tirare sul rovescio e legare il capo prima di tagliare il filo in eccesso.

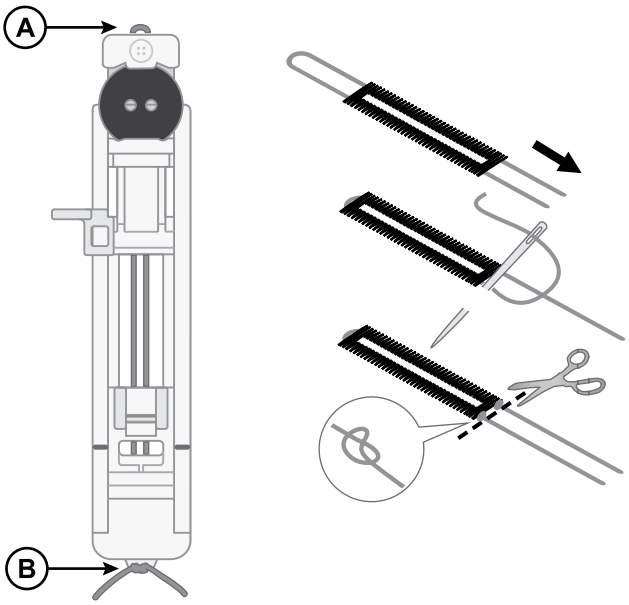

Bilanciamento delle asole

Se necessario, è possibile regolare la densità di punto delle colonne dell'asola sinistra con il Selettore di bilanciamento dell'asola.

Il quadrante di bilanciamento dell'apertura dovrebbe essere in posizione neutra (tra "+" e "—").

A. Se i punti della colonnina sinistra dell'asola sono troppo fitti, ruotare il selettore verso "+".

B. Se i punti della colonnina sinistra dell'asola sono troppo radi, ruotare il selettore verso "–".

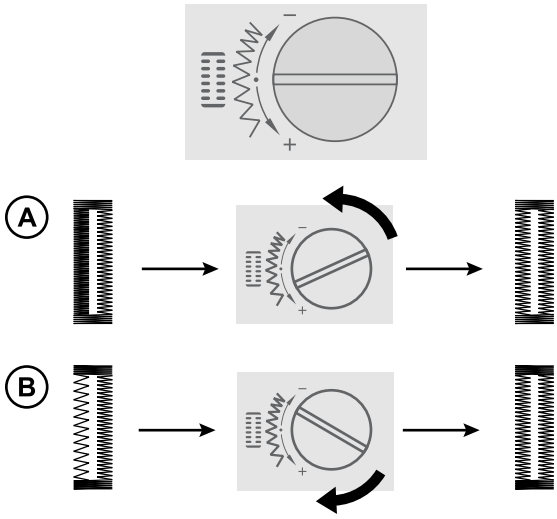

Applicazione di bottoni

Fissare i bottoni in modo semplice e veloce con lo speciale punto per l'applicazione di bottoni.

Nota: L'esempio riportato di seguito mostra come cucire un bottone utilizzando il piedino per l'applicazione di bottoni.

1. Selezionare il punto per l'applicazione di bottoni.
2. Abbassare le griffe (pagina 13).
3. Innestare sulla macchina il piedino per il cucito.
4. Utilizzare un pennarello per contrassegnare la posizione del bottone (A).
5. Collocare il progetto sotto il piedino e collocare il bottone sotto il piedino allineandolo con i segni sul tessuto. Abbassare il piedino (B).
6. Ruotare il volantino verso di sé per verificare che l'ago attraversi i fori. Al caso, regolare la larghezza del punto (C).
7. Iniziare a cucire a bassa velocità. Smettere di cucire dopo alcuni punti.
8. Lasciare una lunga coda di filo e tirarla sotto il bottone. Avvolgere la coda del filo intorno al gambo.
9. Utilizzare un ago per cucire a mano e tirare il filo sul lato interno del tessuto per fissarlo.
10. Per riabbassare le griffe, riportare la leva per le griffe di trasporto nella posizione di cucitura normale, quindi ruotare il volantino verso di sé di un giro completo.

			3–4	—	2–4

Impostazione per l'applicazione di bottoni

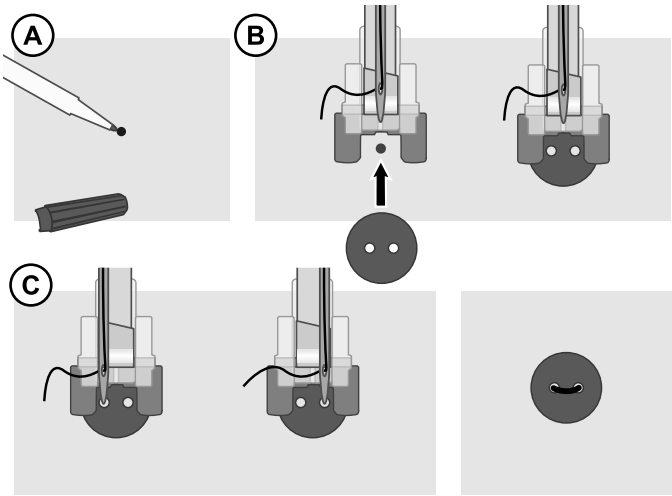

Cucitura di cerniere

Il piedino per cerniere lampo può essere inserito a destra o a sinistra dell'ago e facilita la cucitura vicino a entrambi i lati della cerniera.

A. Per cucire il lato destro della cerniera, inserire il piedino a sinistra. Posizionare l'ago nella posizione sinistra.

B. Per cucire il lato sinistro della cerniera, fissare il piedino a destra. Posizionare l'ago nella posizione corretta.

			0	2–3	3–5

Impostazione per cerniere lampo

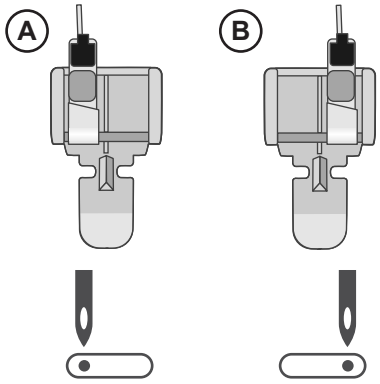

Cerniera centrata

- Affiancare i pezzi di tessuto diritto contro diritto e spillare. Segnare la lunghezza della cerniera sul tessuto.
- Imbastire la cucitura della cerniera utilizzando il margine di cucitura specificato (utilizzare un punto diritto con lunghezza 4 mm e tensione filo 2). Imbastire fino alla fine del segno della cerniera (C).
- Configurare la macchina per punto dritto (vedi tabella qui sopra), cucire in retromarcia alcuni punti e cucire il resto della cucitura utilizzando il margine di cucitura stabilito (C).
- Stira per aprire i margini di cucitura. Porre il lato destro della cerniera sul rovescio della cucitura e fissare in posizione con il nastro (D).
- Capovolgere il progetto, verificando che il diritto rivolto verso l'alto. Agganciare il piede della cerniera, nella posizione del piedino sinistro (A).
- Cucire lungo il lato destro della cerniera fino all'estremità e ricordarsi di cucire in retromarcia all'inizio (E). Arrestarsi con l'ago infilato nel tessuto, sollevare il piedino e ruotare il progetto per cucire trasversalmente il fondo della cerniera.
- Fissare il piedino per cerniera nella posizione corretta del piedino (B). Cucire l'altro lato della cerniera nella stessa maniera del primo lato (F).
- Voltare il progetto per rimuovere il nastro adesivo sul retro.
- Ruotare di nuovo il progetto sul diritto e rimuovere i punti di imbastitura.

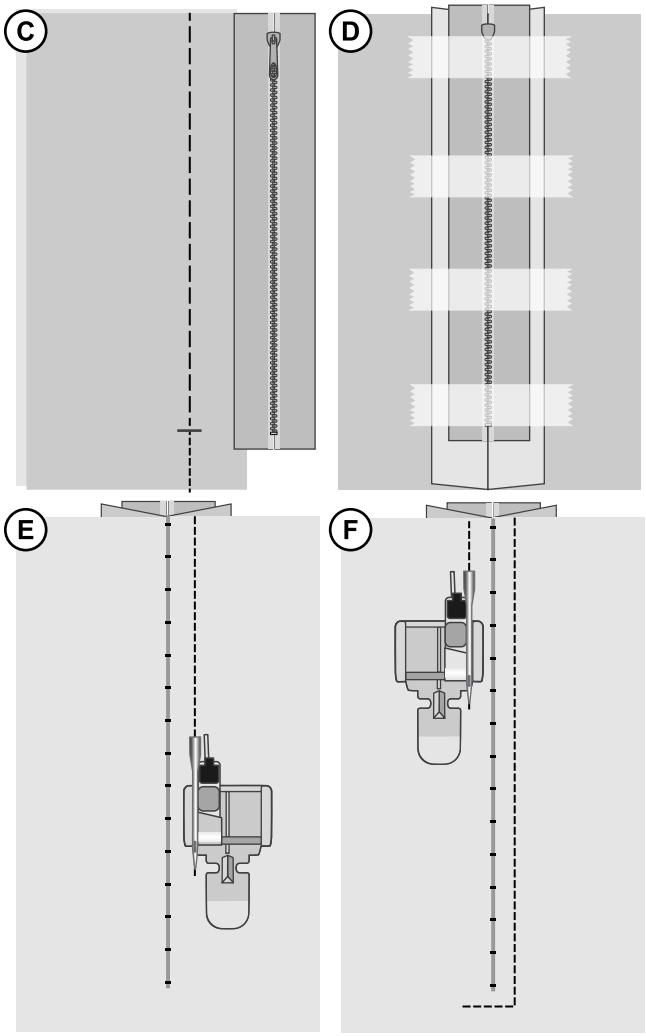

MANUTENZIONE

Pulizia della macchina

Per preservare la macchina per cucire in buono stato, è necessario pulirla periodicamente. Non è necessaria alcuna lubrificazione (oliatura). Pulire la superficie esterna della macchina per cucire con un panno morbido, per rimuovere polvere o filaccia.

Pulizia dell'area della bobina

⚠ *Sollevare l'ago e spegnere la macchina.*

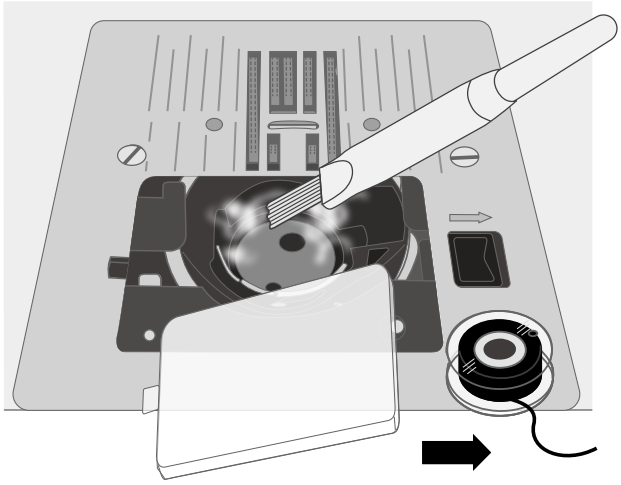

Rimuovere il piedino. Rimuovere il copri-bobina spingendo il piccolo pulsante a destra del coperchio verso destra. Rimozione della bobina.

Pulire l'area della bobina con lo spazzolino incluso negli accessori.

Innestare il piedino, inserire la bobina e sostituire il copri-bobina.

Nota: Non soffiare aria vicino alla capsula della bobina. per evitare d'introdurre nella macchina polvere e filaccia.

Pulizia sotto la piastra dell'ago

⚠ *Sollevare l'ago e spegnere la macchina.*

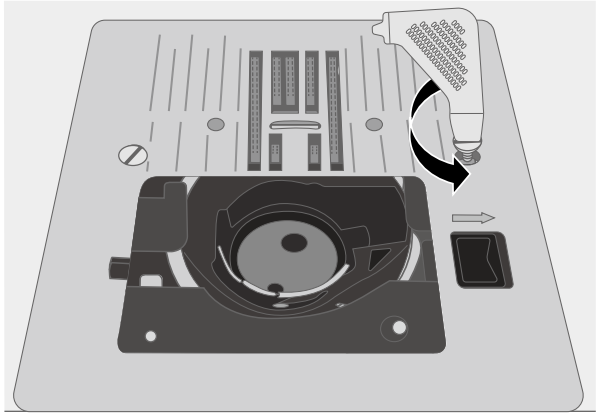

Dopo aver cucito vari progetti o in qualsiasi momento si noti un accumulo di filacce, pulire la zona sotto la piastra dell'ago.

Rimuovere il piedino. Rimuovere il copri-bobina spingendo il piccolo pulsante a destra del coperchio verso destra. Rimozione della bobina.

Rimuovere le viti dalla placca ago utilizzando il cacciavite. Sollevare e rimuovere la placca ago.

Pulire l'area con lo spazzolino o un panno asciutto.

Nota: Non soffiare aria vicino alla capsula della bobina. per evitare d'introdurre nella macchina polvere e filaccia.

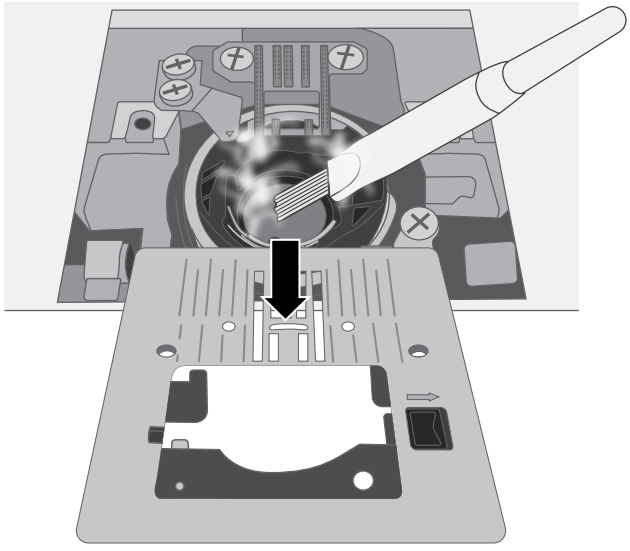

Posizionare la piastrina dell'ago sulle griffe, sostituire e serrare le viti.

Innestare il piedino, inserire la bobina e sostituire il copri-bobina.

Risoluzione dei problemi

Cappi di filo sul rovescio del tessuto

Possibile causa: i cappi di filo sul rovescio del tessuto indicano sempre che il filo dell'ago non è infilato correttamente. Succede quando il filo dell'ago non viene correttamente collocato nel meccanismo tendifilo e non è stato fatto passare attraverso la leva di pescaggio.

Soluzione: *infilare nuovamente la macchina, assicurandosi di sollevare l'alzapiedino prima di iniziare a infilare, in modo che il filo sia collocato correttamente nel meccanismo di tensione e nella leva di pescaggio. Per sapere se la macchina è stata reinfilata correttamente, provare a:*

- *Sollevare l'alzapiedino (pagina 7) e infilare la parte superiore della macchina (pagina 10).*
- *Infilare l'ago ma non passare ancora il filo sotto il piedino. Tirando il filo dell'ago a sinistra, questo deve scorrere liberamente.*
- *Abbassare l'alzapiedino. Tirando il filo dell'ago a sinistra, questo deve incontrare resistenza. Ciò significa che il filo è stato infilato correttamente.*
- *Posizionare il filo sotto il piedino ed estrarre il filo della bobina. Inserire entrambe le estremità dei fili sotto il piedino, verso il retro. Abbassare il piedino e iniziare a cucire.*

Se si preme verso il basso l'alzapiedino ma il filo continua a scorrere liberamente (non si nota differenza con la posizione alta dell'alzapiedino), il filo è stato infilato scorrettamente. Rimuovere il filo dell'ago e infilare nuovamente la macchina.

Il filo della bobina si spezza

Possibile causa: bobina infilata scorrettamente.

Soluzione: *verificare che la bobina sia collocata correttamente nel portabobina (pagina 9).*

Possibile causa: bobina troppo piena o caricata non uniformemente.

Soluzione: *il filo della bobina potrebbe non essere stato tirato correttamente nei dischi tendifilo durante il processo di caricamento (pagina 9).*

Possibile causa: sporco o filacce nel portabobina.

Soluzione: *pulire il portabobina (pagina 25).*

Possibile causa: utilizzo di bobine inadeguate.

Soluzione: *utilizzare bobine dello stesso tipo di quelle in dotazione alla macchina (bobine trasparenti della classe 15 SINGER®), non sostituirle.*

Il filo della bobina appare sul lato superiore del tessuto

Possibile causa: filo dell'ago troppo teso.

Soluzione: *Ridurre della tensione del filo dell'ago (pagina 13).*

Possibile causa: il percorso del filo è ostruito e il filo dell'ago tende eccessivamente.

Soluzione: *verificare che il percorso del filo dell'ago non sia ostruito e il filo stesso si sposti liberamente lungo il percorso.*

Possibile causa: Filo della bobina non in tensione nella capsula.

Soluzione: *reinfilare la bobina (pagina 9).*

Difficoltà di caricamento bobina

Possibile causa: filo della bobina caricato lasco sulla bobina.

Soluzione: *ricaricare la bobina, verificando che il filo sia collocato saldamente nei dischi tendifilo (pagina 9).*

Possibile causa: alberino caricabobina non completamente innestato e quindi bobina che non carica.

Soluzione: *verificare che l'alberino caricabobina sia completamente innestato prima di iniziare a caricare.*

Possibile causa: la bobina carica male perché l'estremità del filo non era stata fermata all'inizio del processo di caricamento.

Soluzione: *prima di iniziare il caricamento, tenere saldamente l'estremità del filo che sporge dalla bobina, consentendo il riempimento parziale della bobina, quindi arrestare per tagliare l'estremità del filo accanto alla bobina.*

Il tessuto si arriccia

Possibile causa: filo dell'ago eccessivamente teso.

Soluzione: *ridurre la tensione del filo dell'ago (pagina 13).*

Possibile causa: la lunghezza del punto impostata è troppo corta.

Soluzione: *aumentare l'impostazione di lunghezza del punto (pagina 15).*

Possibile causa: ago di tipo non adatto al tessuto.

Soluzione: *utilizzare lo stile e le dimensioni dell'ago corretti per il tessuto (pagina 11 e pagina 12).*

Il tessuto si arriccia sotto i punti

Possibile causa: il tessuto non è correttamente stabilizzato rispetto alla densità dei punti, ad esempio applicazione con punto piatto.

Soluzione: *collocare uno stabilizzatore sotto il tessuto per evitare che i punti si arriccino e formino un orlo raggrinzito.*

Elevata rumorosità mentre si cuce

Possibile causa: filo non nella leva di pescaggio.

Soluzione: *reinfilare la macchina, verificando che la leva di pescaggio sia nella posizione di massima elevazione in modo che il filo passi nella cruna della stessa; ruotare il volantino verso di sé per sollevare la leva di pescaggio nella posizione di massima elevazione.*

Possibile causa: il percorso del filo è ostruito.

Soluzione: *verificare che il filo non sia inceppato nella spoletta o dietro il blocca-spola.*

La macchina non trasporta il tessuto

Possibile causa: dopo l'infilatura l'alzapiedino non è stato abbassato sul tessuto.

Soluzione: *abbassare l'alzapiedino prima di iniziare a cucire. Non tirare o spingere il tessuto durante la cucitura.*

Possibile causa: Griffe abbassate.

Soluzione: *le griffe devono essere sollevate e poi riabbassate ruotando il volantino di un giro completo (pagina 13).*

Possibile causa: la lunghezza del punto è impostata su zero.

Soluzione: *aumentare l'impostazione di lunghezza del punto (pagina 15).*

La macchina non funziona

Possibile causa: l'alberino caricabobina è innestato mentre si cerca di cucire.

Soluzione: *disinnestare l'alberino caricabobina spingendolo verso sinistra.*

Possibile causa: Cavo di alimentazione e/o pedale non innestati correttamente.

Soluzione: *verificare che il cavo di alimentazione e il comando del pedale siano correttamente innestati nella macchina e nella presa di rete (pagina 6).*

Possibile causa: utilizzo di bobine inadeguate.

Soluzione: *utilizzare bobine dello stesso tipo di quelle in dotazione alla macchina (bobine trasparenti della classe 15 SINGER®), non sostituirle.*

Rottura degli aghi

Possibile causa: ago piegato, smussato o danneggiato.

Soluzione: *rimuovere l'ago e inserirne uno nuovo (pagina 13).*

Possibile causa: ago di formato non adatto al tessuto.

Soluzione: *innestare un ago adatto al tessuto (pagina 11).*

Possibile causa: la macchina non è infilata correttamente.

Soluzione: *reinfilare la macchina da capo (pagina 10).*

Possibile causa: il tessuto "tira" o "spinge".

Soluzione: *non spingere o tirare manualmente il tessuto, ma consentire alle griffe di trasportare il tessuto sotto il piedino guidandolo.*

L'infila-ago non funziona

Possibile causa: ago in posizione non corretta.

Soluzione: *sollevare l'ago alla posizione di massima altezza ruotando il volantino verso di sé.*

Possibile causa: ago inserito non correttamente.

Soluzione: *spingere l'ago a fondo nel morsetto.*

Possibile causa: ago piegato.

Soluzione: *rimuovere l'ago piegato ed inserirne uno nuovo (pagina 13).*

Possibile causa: perno del gancio danneggiato.

Soluzione: *è necessario sostituire l'infila-ago. Contattare un centro di assistenza.*

Punti saltati

Possibile causa: ago inserito non correttamente.

Soluzione: *verificare che il lato piatto dell'estremità dell'ago sia diretto verso il retro della macchina e l'ago sia sollevato al massimo, quindi serrare la vite del morsetto dell'ago.*

Possibile causa: ago non adatto al tessuto prescelto.

Soluzione: *utilizzare lo stile e le dimensioni dell'ago corretti per il tessuto (pagina 11 e pagina 12).*

Possibile causa: ago piegato, smussato o danneggiato.

Soluzione: *rimuovere l'ago e inserirne uno nuovo (pagina 13).*

Punti storti

Possibile causa: il tessuto viene tirato o spinto.

Soluzione: *non spingere o tirare manualmente il tessuto, ma consentire alle griffe di trasportare il tessuto sotto il piedino guidandolo.*

Possibile causa: impostazione scorretta della lunghezza del punto.

Soluzione: *regolare l'impostazione della lunghezza del punto (pagina 15).*

Possibile causa: per alcune tecniche potrebbe essere necessario l'uso dello stabilizzatore.

Soluzione: *collocare lo stabilizzatore sotto il tessuto.*

Groviglio di fili all'inizio

Possibile causa: i fili dell'ago e della bobina non sono stati collocati correttamente sotto il piedino prima di iniziare a cucire.

Soluzione: *verificare che sia il filo dell'ago sia il filo della bobina siano sotto il piedino e verso il retro prima di iniziare a cucire.*

Possibile causa: si è iniziato a cucire senza tessuto sotto il piedino.

Soluzione: *collocare il tessuto sotto il piedino, verificando che l'ago perfori il tessuto; tenere con delicatezza le estremità del filo per i primi punti.*

Possibile causa: per alcune tecniche potrebbe essere necessario l'uso dello stabilizzatore.

Soluzione: *collocare lo stabilizzatore sotto il tessuto.*

Il filo dell'ago si spezza

Possibile causa: percorso del filo ostruito

Soluzione: *verificare se il filo è inceppato sulla spoletta (punti grezzi sulla spoletta stessa) o dietro il perno della spoletta o coprispoletta. Se il filo è caduto dietro il coprispoletta e quindi non può scorrere liberamente attraverso il percorso del filo stesso.*

Possibile causa: la macchina non è infilata correttamente.

Soluzione: *rimuovere completamente il filo dell'ago, sollevare l'alzapiedino, reinfilare la macchina verificando che il filo sia nella leva di pescaggio. Sollevare la leva di pescaggio nella posizione di massima altezza ruotando il volantino verso di sé.*

Possibile causa: tensione del filo dell'ago eccessiva.

Soluzione: *ridurre la tensione del filo dell'ago (pagina 13).*

Specifiche tecniche

Tipo di controllo del pedale GTD-1 DC (24V)	**Tensione nominale** 100-240 VAC, 50-60 Hz	**Velocità di cucitura** massima 1000 ± 100 giri/min *(utilizzando punti diritti con lunghezza di punto predefinita)*
Altezza di sollevamento del piedino 6.5mm	**Larghezza del punto** 0–6mm	**Lunghezza del punto** 0–4mm
Classe di protezione II (Europa)	**Tipo di lampadina** Luce LED	**Peso** 6.6 kg
Dimensioni macchina Lunghezza: ≈400mm Larghezza: ≈170mm Altezza: ≈280mm		

Ci riserviamo il diritto di modificare la macchina e gli accessori o apportare migliorie di ordine estetico e tecnico senza alcun preavviso. Tali modifiche saranno comunque sempre a vantaggio dell'utente e del prodotto.

PROPRIETÀ INTELLETTUALE

SINGER® è un marchio di Singer Sourcing Limited LLC o delle sue affiliate.

Lo smaltimento del prodotto deve essere eseguito in sicurezza ai sensi delle legislazioni nazionali in materia di riciclo relative ai prodotti elettrici/elettronici. Non smaltire gli elettrodomestici come rifiuti indifferenziati cittadini, ma utilizzare le adeguate strutture di raccolta. Le informazioni relative alle strutture di raccolta disponibili sono da richiedersi presso la pubblica amministrazione. Alla sostituzione di un vecchio elettrodomestico con uno nuovo, il dettagliante potrebbe essere soggetto all'obbligo di legge che prescrive il ritiro gratuito del vecchio elettrodomestico.

Qualora gli elettrodomestici fossero smaltiti in discarica, sostanze pericolose potrebbero percolare nelle falde acquifere ed entrare a far parte della catena alimentare, danneggiando la salute e il benessere della popolazione.

Importer to the UK:
VSM UK
Ravensbank House, Ravensbank Drive
North Moons Moat, Redditch. B98 9NA, United Kingdom

Manufacturer
VSM GROUP AB, **SVP Worldwide**
Soldattorpsgatan 3
SE-55474, Jonkoping, SWEDEN

SINGER®

ORIGINAL SINCE 1851.

4711809-41B · Italiano · © 2026 Singer Sourcing Limited LLC or its Affiliates. · All rights reserved