MANUALE DI INSTRUZIONI

HD0420/HD0425

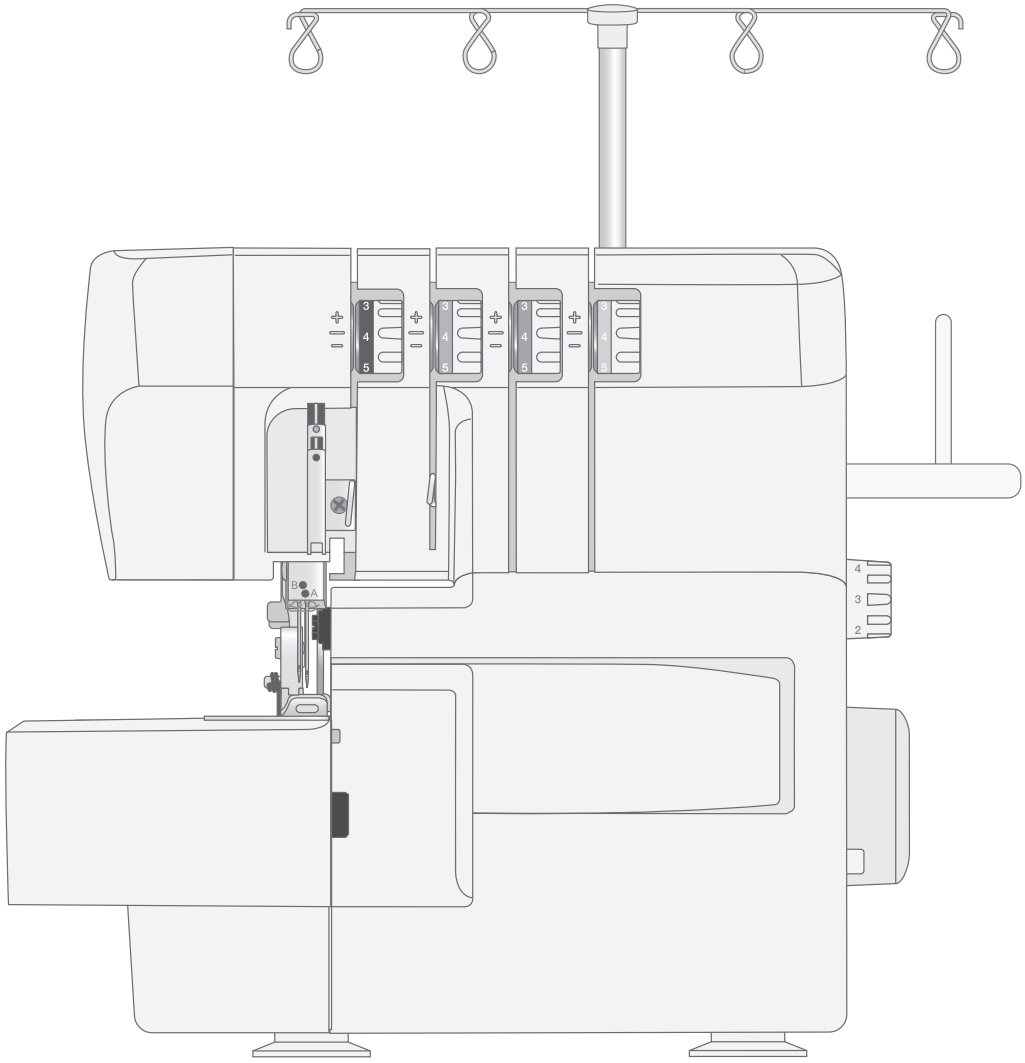

SINGER®

Per macchine da cucire domestiche e tagliacuci

ISTRUZIONI IMPORTANTI DI SICUREZZA

Leggere attentamente le istruzioni prima di utilizzare questa macchina per cucire.

Quando si utilizza un'apparecchiatura elettrica, è necessario attenersi ad alcune regole basilari di sicurezza, come indicato di seguito:

Conservare le istruzioni in un luogo adatto vicino alla macchina. Se la macchina viene trasferita a terzi, aver cura di consegnare anche le istruzioni.

L'apparecchio è destinato all'uso da parte di adulti. Il presente apparecchio può essere utilizzato con la supervisione di un adulto da (i) bambini da 8 anni a 12 anni di età e da (ii) persone con capacità fisiche, mentali o sensoriali ridotte, oppure prive di esperienza e conoscenza, a condizione che abbiano ricevuto istruzioni relative all'uso in sicurezza dell'apparecchio stesso e ne comprendano i rischi connessi. La pulizia e la manutenzione della macchina non devono essere affidate ai bambini non sorvegliati. Non è consentito a nessuno di giocare con l'apparecchio. I bambini fino a 8 anni di età non possono utilizzare la macchina.

PERICOLO - PER RIDURRE IL RISCHIO DI SCOSSE ELETTRICHE:

- Non lasciare incustodita la macchina nel caso fosse collegata alla corrente elettrica. La presa elettrica a cui è collegata la macchina dev'essere facilmente accessibile. Staccare immediatamente la spina dopo l'utilizzo e prima di eseguire qualsiasi operazione di pulizia, rimozione dei coperchi, lubrificazione o intervento di manutenzione indicato nel manuale.

AVVERTENZA – PER RIDURRE IL RISCHIO DI USTIONI, INCENDI, SCOSSE ELETTRICHE O INFORTUNI ALLE PERSONE:

- Non consentirne l'uso come giocattolo. È necessaria una stretta supervisione se la macchina per cucire viene utilizzata da bambini o in loro presenza.
- Utilizzare la macchina solo per l'uso descritto nel presente manuale. Utilizzare solo gli accessori suggeriti dal costruttore, come descritto nel manuale.
- Non utilizzare mai la macchina nel caso un cavo o una spina fosse danneggiato, non funzionasse in modo appropriato, avesse subito urti o fosse stata danneggiata, o caduta in acqua. Per eventuali controlli, riparazioni o regolazioni di tipo elettrico o meccanico, rivolgersi esclusivamente al rivenditore o al centro di assistenza autorizzato più vicino.
- Non utilizzare mai la macchina nel caso in cui fosse ostruita una delle prese d'aria. Avere cura di mantenere le aperture di ventilazione della macchina e il pedale liberi da filacce, polvere o altro.
- Non avvicinare le dita alle parti in movimento. È necessario agire con particolare attenzione in prossimità dell'ago della macchina.
- Utilizzare sempre la placca ago corretta. Una placca inadatta può causare la rottura dell'ago.
- Non utilizzare aghi piegati.
- Non spingere o tirare il tessuto mentre si cuce, per evitare di deformare e rompere l'ago.
- Indossare occhiali di sicurezza.
- Spegnere la macchina per cucire ("0") nel caso in cui sia necessario eseguire una qualsiasi operazione relativa all'ago, ad esempio l'infilatura, la sostituzione dell'ago stesso, la sostituzione del piedino e così via.
- Non inserire o lasciar cadere nessun oggetto all'interno delle aperture sulla macchina.
- Non utilizzare all'aperto.
- Non utilizzare la macchina in ambienti in cui si stia facendo uso di sostanze spray o si stia somministrando ossigeno.
- Per scollegare l'apparecchiatura, mettere tutti i comandi in posizione di chiusura ("0") e poi staccare la spina dalla presa elettrica.
- Non scollegare l'apparecchiatura tirandone il cavo. Per staccare la spina dalla presa, afferrare la spina, non il cavo.
- Il pedale serve per azionare la macchina; non collocarvi mai sopra nessun oggetto.
- Non utilizzare la macchina se bagnata.
- Nel caso la lampada LED fosse danneggiata o rotta, andrà sostituita dal fabbricante o da un suo rivenditore o una persona parimenti qualificata, per evitare rischi.
- Se il cavo collegato al pedale è danneggiato, deve essere sostituito dal produttore, dal rivenditore o da una persona similmente qualificata al fine di evitare situazioni pericolose.
- Utilizzare esclusivamente l'alimentatore esterno (se presente), il comando a pedale e i cavi forniti in dotazione con la macchina. Non è possibile usare altro. In caso di danneggiamento o smarrimento, assicurarsi di sostituire le parti in questione con ricambi identici. La sostituzione deve essere effettuata dal produttore, dal suo agente di assistenza o da una persona con qualifiche simili, per garantire la sicurezza ed evitare pericoli.

Esclusivamente per la taglia-cuci:

- Mai utilizzare la macchina se il coperchio del taglierino o la tavoletta per il punto copertura non sono installati adeguatamente.
- **ATTENZIONE** — La macchina è dotata di parti mobili; per ridurre il rischio di lesioni, spegnerla prima di eseguire interventi di assistenza o manutenzione. Chiudere il coperchio prima di utilizzare la macchina.

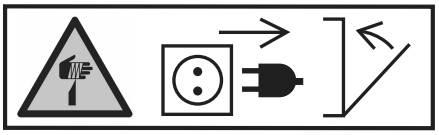

CONSERVARE LE PRESENTI ISTRUZIONI

Dichiarazione della Federal Communication Commission in relazione alle interferenze

Per USA e Canada

Parte responsabile:	Singer Sourcing Limited LLC 300 2nd Ave. S, Suite 300, Nashville, TN 37201, USA
Nome del prodotto:	SINGER® Heavy Duty 0420™/0425™ macchina da cucire domestica

Il presente dispositivo è conforme alla Parte 15 della Normativa FCC. Il funzionamento è soggetto alle due seguenti condizioni: (1) il presente dispositivo non deve causare interferenze dannose, e (2) il presente dispositivo deve accettare eventuali interferenze in ricezione, incluse le interferenze che potrebbero causare funzionamento indesiderato.

Per soddisfare i requisiti di esposizione alla radiofrequenza, è necessario mantenere una distanza di separazione di 20 cm o più tra il dispositivo e gli utenti durante il funzionamento. Per garantire la conformità, non è consigliabile utilizzare il dispositivo ad una distanza inferiore a quanto indicato. L'antenna integrata utilizzata per il trasmettitore non deve essere posizionata insieme ad altre antenne o trasmettitori.

Questa apparecchiatura è stata sottoposta a test ed è risultata conforme ai limiti per i dispositivi digitali di classe B, ai sensi della parte 15 della Normativa FCC. Questi limiti sono stati definiti per offrire ragionevole protezione dalle interferenze nocive nelle installazioni residenziali. Questa apparecchiatura genera, utilizza e può irradiare energia di radiofrequenza e, se non installata e utilizzata conformemente alle istruzioni, può generare interferenze nocive alle radiocomunicazioni. Non si offrono, tuttavia, garanzie circa l'assenza totale di interferenze presso una specifica installazione. Se questa apparecchiatura causa interferenze che disturbano la ricezione delle onde televisive o radiofoniche - il che può essere determinato accendendo e spegnendo l'apparecchiatura - l'utente è invitato a tentare di eliminare l'interferenza adottando una delle seguenti misure:

- Cambiare l'orientamento o la posizione dell'antenna ricevente.
- Aumentare la distanza tra l'apparecchiatura e il ricevitore.
- Collegare l'apparecchiatura a una presa posta su un circuito diverso da quello al quale è collegato il ricevitore.
- Consultare il concessionario SINGER®oppure un tecnico radiotelevisivo esperto.

Utilizzare il cavo di interfaccia incluso allo scopo di garantire la conformità ai limiti relativi ai dispositivi di Classe B.

⚠ *Eventuali modifiche o variazioni non esplicitamente approvate dalla controparte responsabile della conformità possono invalidare la facoltà di utilizzare l'apparecchiatura da parte dell'utente.*

SOMMARIO

INTRODUZIONE 1
Panoramica della macchina 1
Parte anteriore della macchina 1
Area del crochet 2
Area dell'ago 2
Accessori 2

PREPARAZIONE 3
Disimballaggio della macchina 3
Collegamento del comando a pedale e dell'alimentazione 3
Asta guida-filo telescopica 4
Montare il portafilo 4
Aprire e chiudere il coperchio anteriore 5
Utilizzare il braccio libero / Rimuovere il piano di prolunga 5
Leva sollevamento piedino 6
Sostituire il piedino 6
Informazioni sugli aghi 7
Controllo degli aghi 7
Sostituzione degli aghi 7
Posizione del taglierino superiore 8
Convertitore per crochet superiore 8
Selettori di messa a punto della tensione del filo 9
Ampiezza punto 9

INFILATURA 10
Informazioni generali d'infilatura 10
Ago e filo da utilizzare con i diversi tessuti 10
Cambio del filo 11
Infilatura del crochet superiore 12
Infilatura del crochet inferiore 13
Infilatura dell'ago destro 14
Infilatura dell'ago sinistro 15

PUNTI E TECNICHE DI CUCITURA 16
Schema generale dei punti 16
Legenda dei simboli 16
Overlock a quattro fili 16
Overlock a tre fili, largo (e stretto) 16
Orlo stretto a tre fili 17
Overlock avvolto a tre fili, largo 17
Flatlock a tre fili, largo (e stretto) 17
Orlo arrotolato a tre fili 17
Tagliacuci a 2 fili, largo (e stretto) 18
Overlock a due fili, avvolto, largo (e stretto) 18
Orlo arrotolato a due fili 18
Cucitura 19
Fermatura della catenella di filo 19
Taglio delle cuciture aperte 21
Cuciture con cordoncino 21
Arricciatura con trasporto differenziale 21
Cucitura degli angoli 22
Esecuzione di orli arrotolati 23
Orlo arrotolato a tre fili (A) / Orlo stretto (B) 23
Bordo arrotolato a due fili (C) 23
Cuciture flatlock 24
Flatlock standard, largo (B) 24
Flatlock ornamentale, largo (C) 24
Punto del tappezziere (D) 24

REGOLAZIONE DEL PUNTO 25
Pressione del piedino 25
Trasporto differenziale 25
Lunghezza punto 26
Larghezza del punto 26
Regolazione utilizzando la posizione dell'ago 26
Regolazione mediante il selettore della larghezza di taglio 27
Regolazione della tensione del filo 28
Tensione corretta 28
Tensione del crochet superiore 28
Tensione del crochet inferiore 28
Tensione dell'ago sinistro 28
Tensione dell'ago destro 28

MANUTENZIONE 29
Pulizia 29
Lubrificazione 29
Sostituzione del taglierino fisso 29
Conservazione 30
Assistenza 30
Risoluzione dei problemi 30
Specifiche tecniche 32

INTRODUZIONE

Panoramica della macchina

Parte anteriore della macchina

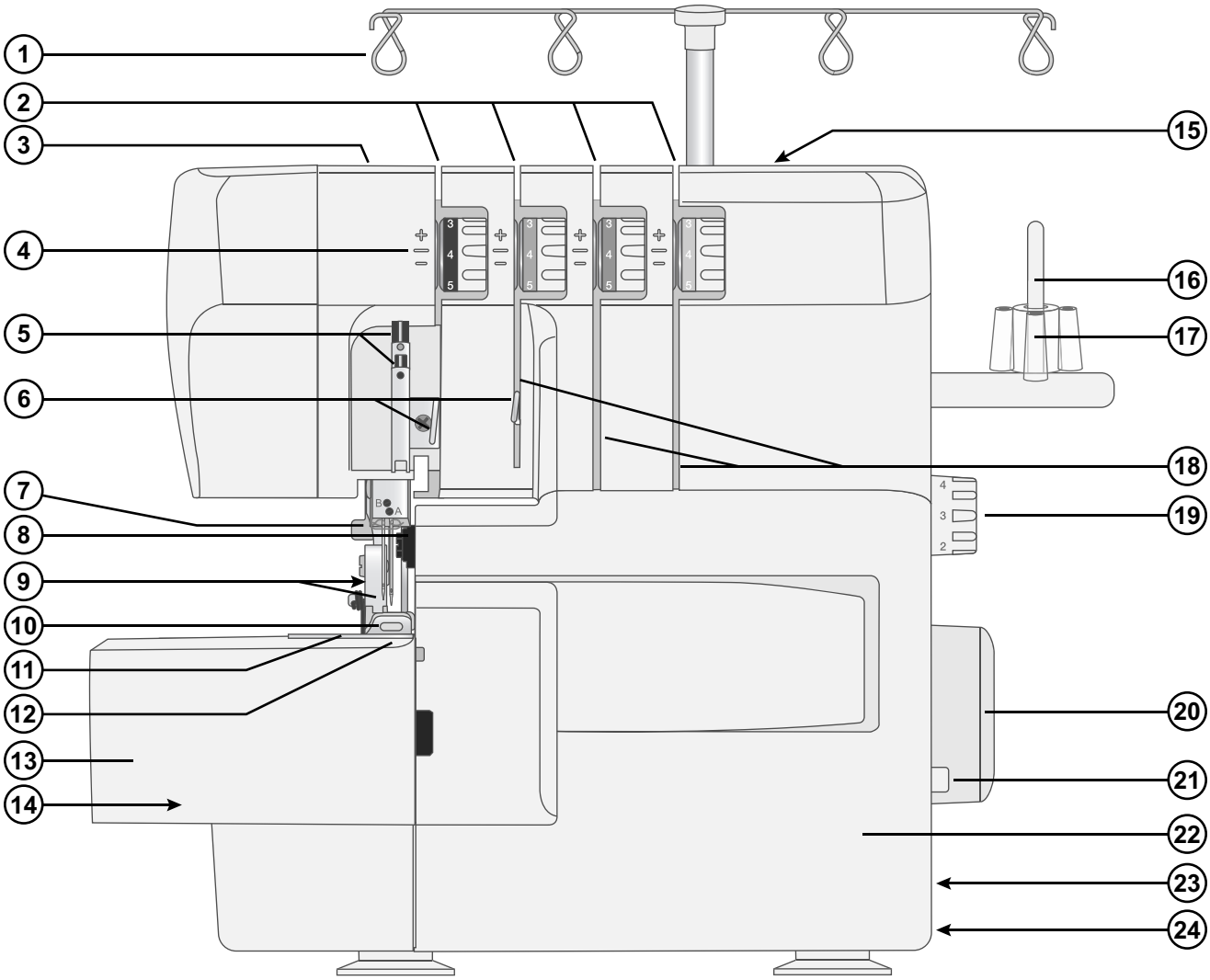

1. Supporto dell'asta guida-filo telescopica
2. Guidafilo di pretensionamento
3. Selettore di regolazione della pressione del piedino
4. Selettori di regolazione della tensione del filo

   Tensione del filo dell'ago sinistro - arancione
   Tensione del filo dell'ago destro - blu
   Tensione del crochet inferiore - verde
   Tensione del crochet superiore - rosso
5. Percorsi di infilatura (fili dell'ago)
6. Guidafilo (fili dell'ago)
7. Alza-piedino
8. Manopola di posizione del taglierino superiore (situata dietro il coperchio anteriore)
9. Pulsante di rilascio del piedino premistoffa e supporto del piedino premistoffa
10. Piedino
11. Placca ago
12. Indicatore della larghezza di taglio
13. Estrazione del piano di lavoro rimovibile
14. Braccio libero (quando viene rimosso il piano di prolunga)
15. Maniglia
16. Supporto per bobine e porta-spola
17. Portarocchetti
18. Guida-filo
19. Selettore lunghezza del punto
20. Volantino
21. Leva per il trasporto differenziale
22. Coperchio anteriore
23. Interruttore di accensione
24. Controllo del pedale e presa del cavo di alimentazione

Area del crochet

1. Taglierino superiore
2. Le griffe
3. Taglierino fisso
4. Cursore di regolazione ampiezza punto
5. Selettore larghezza taglio
6. Guidafilo del crochet inferiore (segni verdi)
7. Manopola di posizione del taglierino superiore
8. Ampiezza punto
9. Crochet inferiore
10. Crochet superiore
11. Guidafilo del crochet superiore (segni rossi)

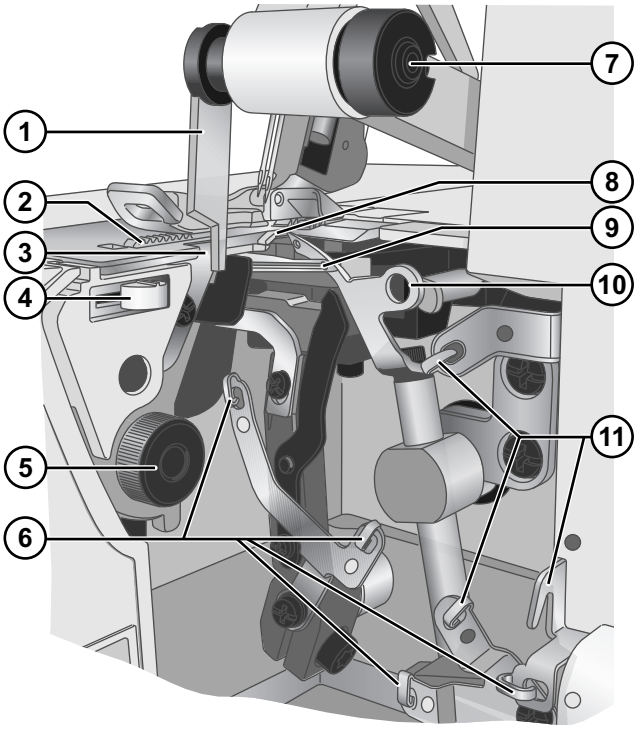

Area dell'ago

1. Vite dell'ago destro
2. Vite dell'ago sinistro
3. Guide infila-ago

Nota: Quando si utilizzando due aghi, quello sinistro è posizionato leggermente più in alto rispetto a quello destro (non devono necessariamente essere pareggiati).

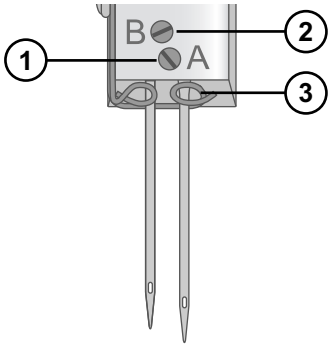

Accessori

1. Portaconi x 4
2. Pennellino
3. Cacciavite
4. Pinzette
5. Olio
6. Lama per taglierino fisso
7. Convertitore per crochet superiore
8. Confezione aghi (non raffigurata)
9. Comando a pedale (non raffigurato)
10. Custodia antipolvere morbida (non raffigurata)
11. Portafilo e vite di fissaggio del portafilo (non raffigurati)

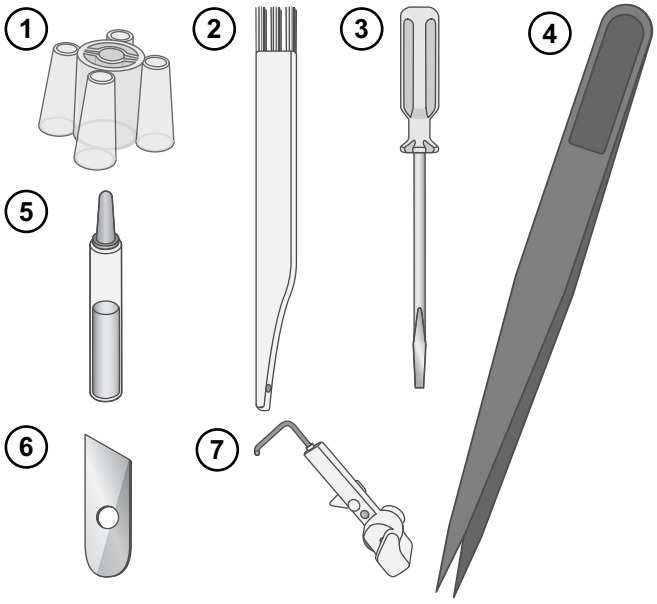

PREPARAZIONE

Disimballaggio della macchina

Dopo aver estratto la macchina dalla confezione e rimosso tutto il materiale d'imballaggio, pulirla accuratamente, in particolare intorno all'ago e alla placca ago, per eliminare eventuali residui di olio prima di cucire.

Nota: La macchina Heavy Duty 0420™/0425™ è regolata in modo da assicurare risultati ottimali a una temperatura ambiente normale. Temperature molto calde o fredde possono incidere sui risultati di cucito.

Collegamento del comando a pedale e dell'alimentazione

Tra gli accessori sono inclusi il pedale e il cavo di alimentazione.

Nota: Se non si sa come collegare la macchina alla presa di rete, consultare un elettricista qualificato. Staccare la spina dalla presa di rete quando non si usa la macchina.

Nota: Prima di collegare il comando a pedale all'alimentazione, controllare che sia del tipo "HKT7/HKT72C/HKT7-2" (v. sotto al comando a pedale).

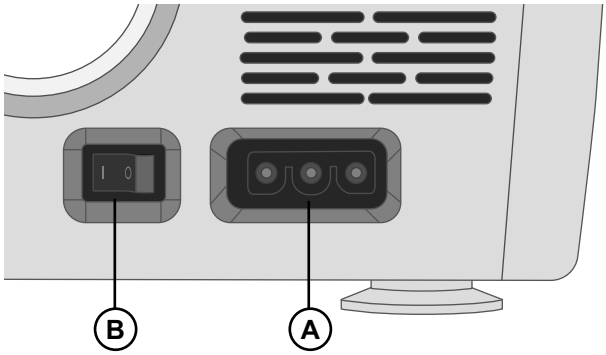

Prima di collegare la spina della macchina alla presa di corrente, verificare che la tensione sia quella indicata sulla piastrina sotto la macchina. Le caratteristiche tecniche variano da Paese a Paese.

- Collegare il cavo di alimentazione alla presa posteriore situata in basso a destra sulla macchina per cucire (A). Inserire la spina nella presa di rete a parete.
- Premere l'interruttore di accensione/spegnimento (B) su "I" per attivare l'alimentazione e la luce.

Spingere il pedale per cominciare a cucire. Il pedale consente di regolare la velocità di cucitura: quanto più lo si spinge, tanto più velocemente si cucirà. Per fermare la macchina, levare il piede dal pedale.

Per spegnere la macchina, posizionare il pulsante di accensione su "O".

Nota: Quando si apre il coperchio anteriore, si attiva l'interruttore di sicurezza che impedisce di cucire anche se viene premuto il pedale.

Asta guida-filo telescopica

Montare il portafilo

Alla consegna, il portafilo non è montato sulla macchina, ma è presente nella confezione. Per montare il portafilo, seguire le istruzioni riportate di seguito.

Posizionare la macchina con il lato posteriore rivolto verso di sé.

Inserire la manopola del portafilo (A) nella fessura (B) sul retro della macchina.

Inserire la vite del portafilo nel foro del supporto per bobine (C) e serrare.

Estendere il supporto telescopico per il filo fino alla massima altezza, quindi ruotarlo leggermente finché non scatta in posizione.

Sistemare le spolette o i coni sui relativi supporti sul portaspoletta.

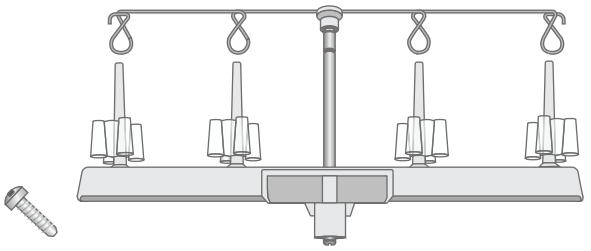

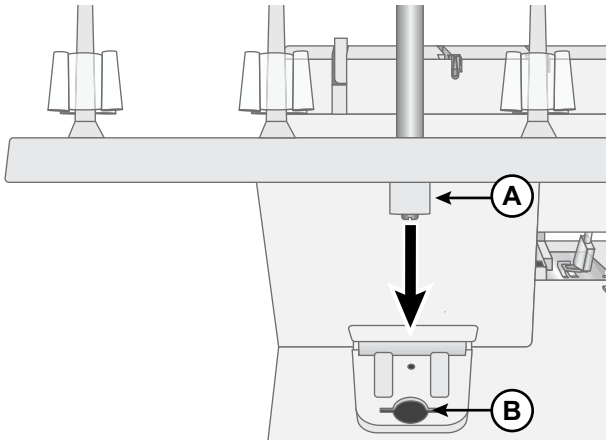

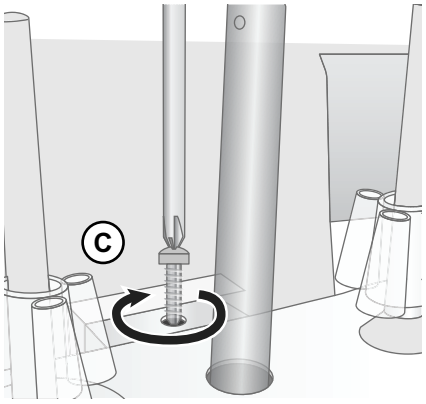

Aprire e chiudere il coperchio anteriore

Aprire il coperchio frontale
Prima di tutto, spingere il coperchio a destra il più possibile (1), quindi tirarlo in basso verso di sé (2).

Chiusura del coperchio frontale
Tirare il coperchio verso l'alto e poi farlo scorrere verso sinistra finché non scatta in posizione.

Nota: Il coperchio anteriore è provvisto di interruttore di sicurezza che impedisce di cucire quando il coperchio è aperto.

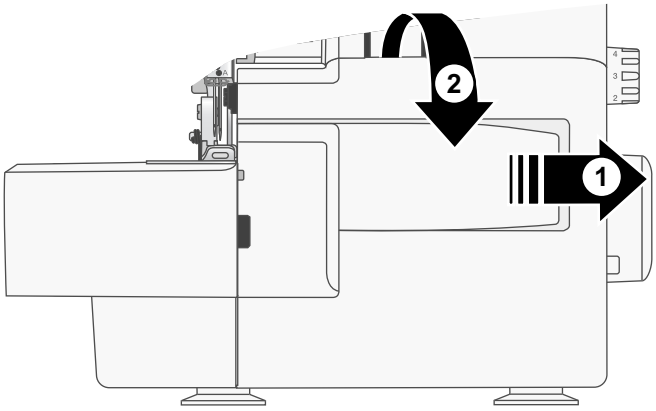

Utilizzare il braccio libero / Rimuovere il piano di prolunga

Per utilizzare il braccio libero, estrarre il piano di lavoro rimovibile. Il braccio libero è comodo per cucire le gambe dei pantaloni e altre cose piccole, come i capi per bambini.

Rimuovere il piano di prolunga
Sul lato inferiore del piano di prolunga è presente un gancio che lo mantiene in posizione. Per rimuovere il piano di prolunga, spingere il gancio verso la macchina (1). Allo stesso tempo, tirare il piano di prolunga verso sinistra per rimuoverlo (2).

Fissare il piano di prolunga
Collocare il piano di prolunga attorno al braccio libero. Inserire le sporgenze del piano di prolunga nelle scanalature corrispondenti sulla macchina. Spingere il piano di prolunga verso la macchina per bloccarlo in posizione.

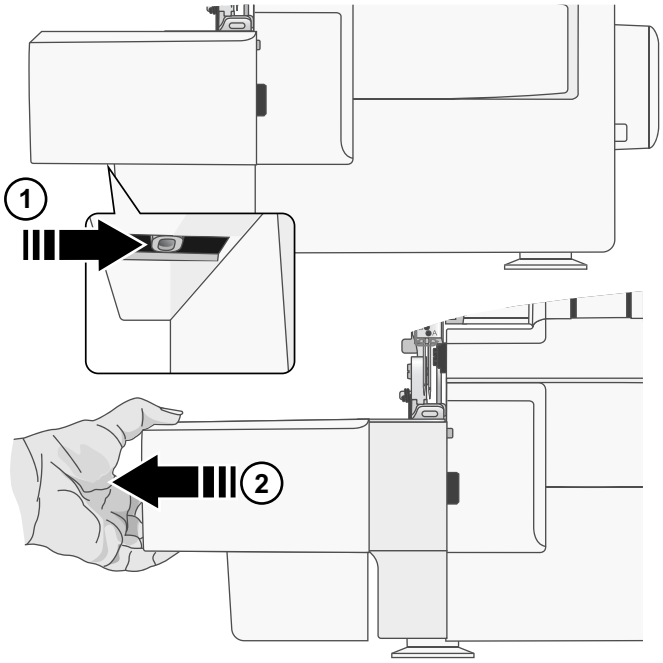

All'interno del piano di prolunga è presente uno spazio che può essere utilizzato per riporre gli accessori.

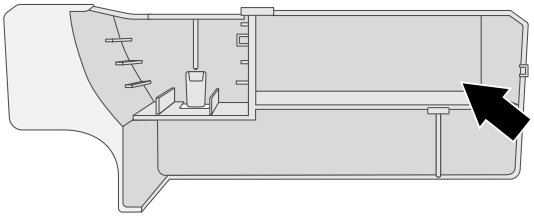

Leva sollevamento piedino

Sollevare e abbassare il piedino utilizzando l'alza-piedino posizionato dietro al piedino.

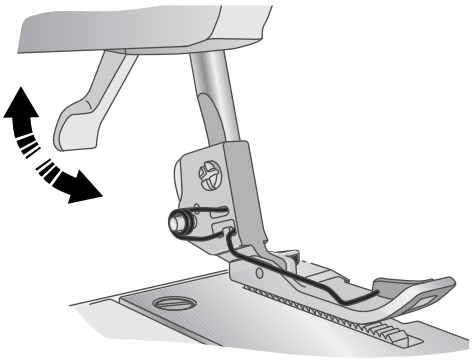

Sostituire il piedino

⚠ *Spegnere la macchina mediante l'interruttore di accensione e staccare la spina dalla presa.*

1. Sollevare il piedino.
2. Ruota il volantino verso di te finché gli indicatori non raggiungono la posizione più alta.
3. Spingi il pulsante dietro il supporto del piedino premistoffa (A) e il piedino si staccherà.
4. Posiziona il nuovo piedino in modo che il perno (B) sia esattamente sotto la scanalatura del supporto (C) e abbassa il piedino. Spingi il pulsante dietro il supporto del piedino premistoffa (A) e il piedino si bloccherà in posizione.

Nota: Non sono inclusi piedini opzionali.

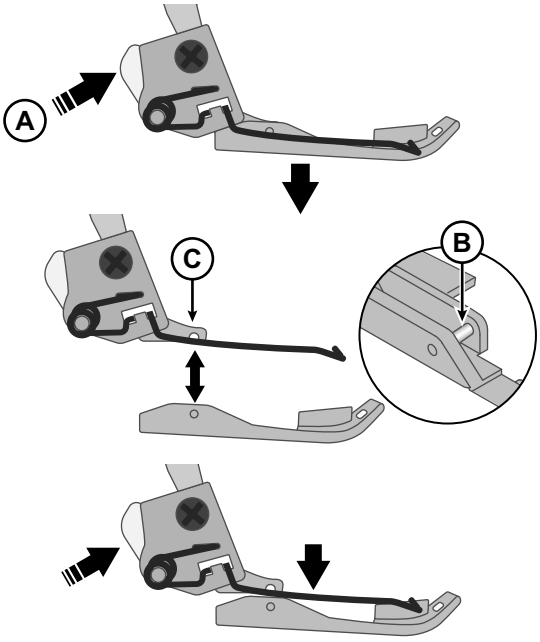

Informazioni sugli aghi

Questa tagliacuci utilizza un ago industriale a gambo piatto che impedisce di inserire l'ago al contrario.

Utilizzare SINGER® gli aghi overlock EL x 705 delle dimensioni 100/16, 90/14 e 80/12. La macchina viene fornita in dotazione con una confezione di aghi 90/14.

Per saperne di più su quando utilizzare aghi di diverse dimensioni, consultare pagina 10.

È possibile cucire usando uno o due aghi, a seconda del punto da utilizzare.

Controllo degli aghi

Per assicurarsi che l'ago non sia piegato, posizionare il lato piatto dell'ago su qualcosa di piatto (piastrina, vetro, ecc.). Lo spazio tra l'ago e la superficie piana deve essere costante. Non utilizzare aghi piegati o spuntati.

Sostituzione degli aghi

⚠ *Spegnere la macchina mediante l'interruttore di accensione e staccare la spina dalla presa.*

6-8 Sostituire l'ago frequentemente. Come regola generale, gli aghi devono essere cambiati ogni 6-8 ore di cucitura effettiva.

1. Girare il volantino verso di se fino a sollevare completamente gli aghi.

   Allentare, senza rimuovere, la vite (o le viti) di fissaggio dell'ago con il cacciavite mentre si tiene (o si tengono) l'ago (o gli aghi).

   Rimuovere l'ago.
2. Tenere il nuovo ago con la superficie piatta indietro.

   Inserire l'ago nel morsetto e spingerlo a fondo.

   Nota: Si consiglia di utilizzare il foro nell'asta della spazzola per tenere l'ago.

   Stringere saldamente la vite di fissaggio dell'ago utilizzando il cacciavite.

Nota: Non stringere eccessivamente la vite in quanto ciò potrebbe danneggiare il morsetto dell'ago.

Nota: Quando si utilizza un solo ago, stringere leggermente l'altra vite di fissaggio dell'ago. Questo consente di evitare di perdere la vite di fissaggio dell'ago.

Nota: Quando si utilizzando entrambi gli aghi, quello sinistro si trova leggermente più in alto rispetto al destro (diversamente da un ago doppio, non devono necessariamente essere pareggiati).

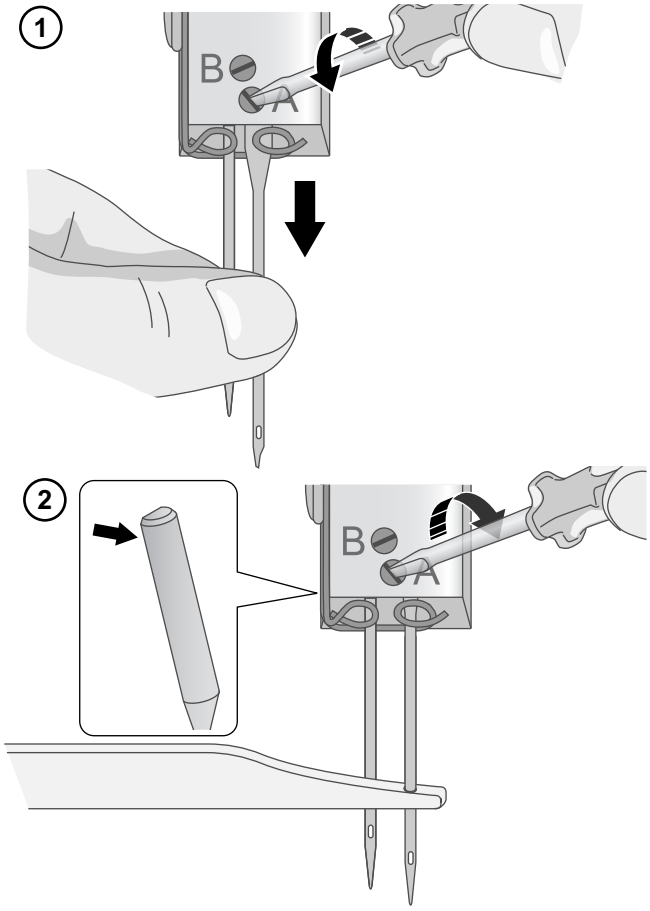

Posizione del taglierino superiore

Spegnere la macchina mediante l'interruttore di accensione e staccare la spina dalla presa.

Nota: Durante la cucitura, mantenere sempre la taglierina superiore in posizione di taglio, poiché questa macchina deve tagliare il tessuto in eccesso per formare il punto sul bordo del tessuto. L'unica eccezione è rappresentata dall'esecuzione di cuciture decorative flatlock, nel qual caso occorre disinnestare il taglierino superiore.

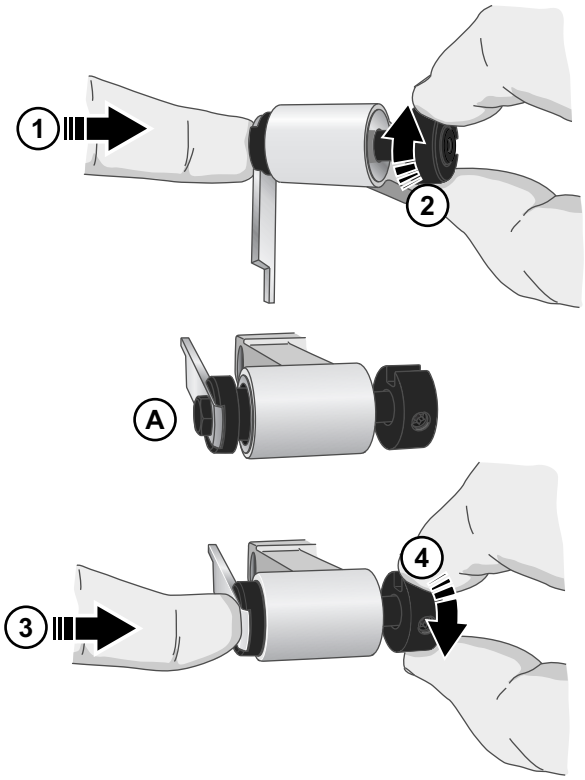

Disinnestare il taglierino superiore
Ruota il volantino verso di te finché il taglierino superiore non raggiunge la posizione di altezza massima. Apri il coperchio anteriore.

1. Spingere a fondo verso destra il supporto del taglierino superiore.
2. Ruotare la manopola allontanandola da sé finché il taglierino non scatta in posizione orizzontale disinnestata (A).

Nota: Se il taglierino si ferma in posizione sollevata, ruota il volantino verso di te fino a quando il taglierino non supera la parte superiore della macchina. Ruotalo finché il taglierino non raggiunge la posizione orizzontale.

Innestare il taglierino superiore
Ruota il volantino verso di te finché il taglierino superiore non raggiunge la posizione di altezza massima. Apri il coperchio anteriore.

3. Per attivare il taglierino superiore, premere la manopola verso destra.
4. Ruotare la manopola allontanandola da sé fino a quando il taglierino non scatta nella posizione di taglio.

Convertitore per crochet superiore

Quando si cuciono punti a 2 fili, viene infilato solo il crochet inferiore. Quando è montato, il convertitore per crochet superiore aggancia il filo del crochet inferiore e lo guida nella posizione corretta rispetto all'ago/agli aghi.

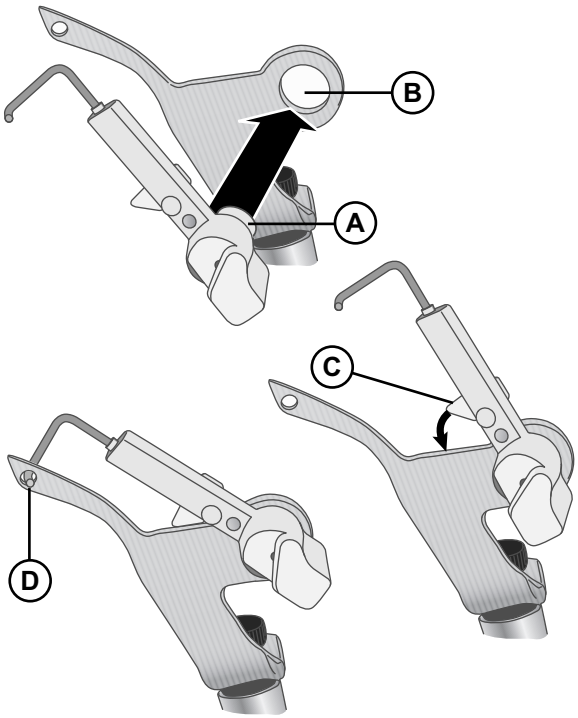

Montare il convertitore per crochet superiore

1. Aprire il coperchio anteriore.
2. Abbassare al massimo il crochet superiore girando il volantino verso di sé.
3. Inserire il perno (A) del convertitore nel foro (B) del crochet superiore.
4. Sistemare la sporgenza di posizionamento (C) a contatto con il bordo superiore del crochet.
5. Spingi con cautela la punta del convertitore all'indietro e inserisci il bordo appuntito del convertitore da dietro nell'occhiello (D) del crochet superiore.

Rimuovere il convertitore del crochet superiore

Spingi con cautela all'indietro la punta del convertitore del crochet superiore e allontana il bordo appuntito dall'occhiello del crochet superiore. Rimuovi il convertitore tirandolo verso l'esterno.

Selettori di messa a punto della tensione del filo

Le impostazioni consigliate per la tensione del filo sono fornite per ciascun punto, ma potrebbe essere necessaria una messa a punto a seconda dei seguenti punti:

- Tipo e spessore del tessuto
- Dimensione, tipo e contenuto di fibra del filo

La tensione può essere regolata individualmente per ogni filo. Per ottenere i migliori risultati effettuare regolazioni della tensione in piccoli incrementi. Spostare il selettore della tensione verso "+" per aumentare la tensione e verso "–" per ridurre la tensione. Prima di iniziare a cucire il progetto, eseguire sempre una cucitura di prova su un campione del tessuto. Ulteriori informazioni su come regolare la tensione del filo supagina 28.

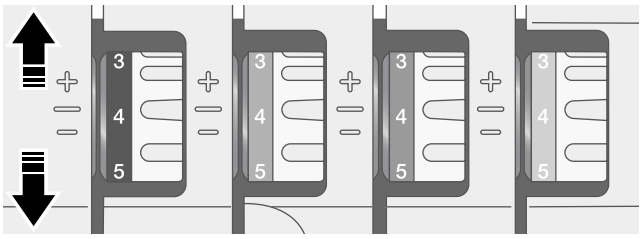

Ampiezza punto

L'ampiezza punto (A) serve a stabilizzare il bordo del tessuto quando si formano i punti. L'ampiezza punto deve essere attiva per tutte le cuciture overlock standard (1). L'ampiezza punto si attiva quando la leva dell'ampiezza punto (B) è impostata su "S".

Per cucire un orlo arrotolato è necessario retrarre l'ampiezza punto. A tal fine, spostare la leva dell'ampiezza punto (B) verso di sé finché non è impostata su "R" (2).

Quando si sposta il cursore, assicurarsi di spostarlo fino a fine corsa per entrambe le regolazioni.

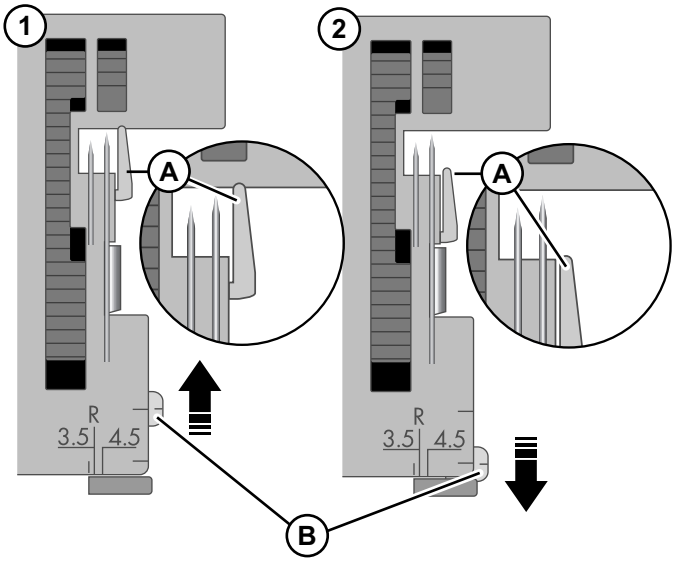

INFILATURA

Informazioni generali d'infilatura

All'interno del coperchio anteriore è riportato un diagramma con codice colore per una rapida consultazione (vedere l'illustrazione a destra). Iniziare sempre con l'infilatura dei crochet e quindi degli aghi da destra verso sinistra (seguendo l'ordine riportato di seguito).

1. Crochet superiore - Rosso
2. Crochet inferiore - Verde
3. Ago destro - Blu
4. Ago sinistro - Arancione

Nota: Per facilitare l'infilatura, sollevare il piedino e portare a zero i selettori della tensione del filo. I dischi di tensione del filo rilasciano la tensione e facilitano l'infilatura. Non dimenticare di regolare la tensione secondo le raccomandazioni fornite per ogni punto prima di iniziare a cucire. Vedere *Schema generale dei punti, pagina 16.*

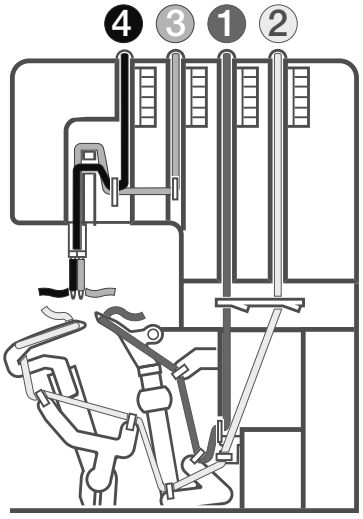

Importante

Se i fili si spezzano mentre si cuce, rieseguire l'infilatura nell'ordine sotto indicato.

1. Sfilare l'ago/gli aghi

2. Sfilare i crochet superiore e inferiore

3. Infilare il crochet superiore

4. Infilare il crochet inferiore

5. Infilare l'ago/gli aghi da destra a sinistra

Nota: L'illustrazione a destra mostra come scorrono i fili quando la macchina è infilata correttamente e il volantino viene ruotato di un giro completo.

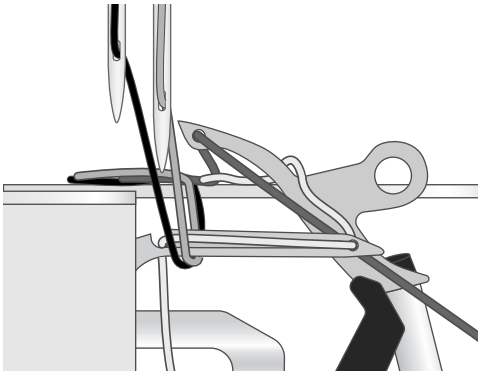

Ago e filo da utilizzare con i diversi tessuti

Tessuto leggero (tulle, crêpe, georgette ecc.)	*Tessuto medio* (cotone, chino, lana, satin ecc.)	*Tessuto pesante* (denim, jersey, tweed ecc.)
Aghi misura 12/80, adatti per macchine overlock (aghi 2022 per SINGER® Overlock)	*Aghi* misura #14/90, adatti per macchine overlock (aghi 2022 SINGER® Overlock)	*Aghi* misura #16/100, adatti per macchine overlock (aghi 2022 SINGER® Overlock)
Filo Filo adatto per macchine overlock		

Cambio del filo

Di seguito è illustrato un metodo semplice per cambiare i fili.

1. Tagliare il filo in prossimità della bobina, dietro le guide dell'asta guida-filo telescopica.
2. Togliere la spoletta e collocare il nuovo filo sul portaspoletta.
3. Legare l'estremità del nuovo filo all'estremità del filo vecchio. Tagliare i capi dei fili a una lunghezza di 2-3 cm (circa 1") e tirare con decisione entrambi i fili per verificare che il nodo sia ben stretto.
4. Sollevare il piedino e portare a zero i selettori della tensione del filo.
5. Tirare i fili attraverso la macchina uno per volta fino a spostare i nodi sul davanti dell'ago. Se è difficoltoso tirare i fili, controllare che non si siano attorcigliati sulle guide oppure sull'asta guida-filo.
6. Tagliare il filo dietro il nodo e infilare l'ago.

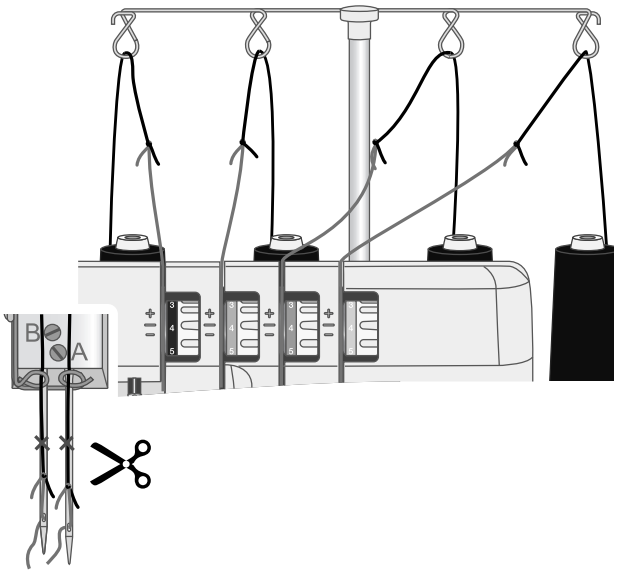

Infilatura del crochet superiore

(Rosso)

Per infilare il crochet superiore, seguire il percorso marcato con un punto rosso.

- Per facilitare l'infilatura, sollevare il piedino e portare a zero i selettori della tensione del filo. I dischi di tensione del filo rilasciano la tensione e facilitano l'infilatura. Non dimenticare di regolare la tensione secondo le raccomandazioni fornite per ogni punto prima di iniziare a cucire. Vedere Schema generale dei punti, pagina 16.
- Apri il coperchio anteriore. Ruota il volantino verso di te finché il crochet superiore non si trova quasi nella posizione più alta. Non esiste una posizione precisa in cui devono essere collocati, ma l'infilatura risulta più agevole se i crochet si trovano in una posizione in cui siano entrambi visibili e facilmente accessibili.
- Passare il filo da dietro in avanti attraverso la guida filo sull'asta guida-filo (1). Le pinzette agevolano l'infilatura.
- Con l'estremità del filo rivolta verso destra, tirare il filo dal basso nel guidafilo di pretensionamento (2).
- Tenendo il filo con entrambe le mani, passarlo attraverso i dischi tenditori e tirarlo verso il basso per accertare che sia nella giusta posizione tra i dischi (3).
- Posizionare il filo da destra verso sinistra nel guidafilo (4).
- Infilare l'area del crochet della macchina seguendo i guidafilo contrassegnati in rosso (5-7). Utilizzare le pinzette per facilitare l'infilatura.
- Utilizzare le pinzette per portare il filo dietro il crochet inferiore e infilarlo nel foro del crochet superiore, da davanti a dietro (8).
- Tirare il filo di circa 10 cm (4") attraverso il crochet e portarlo dietro la placca ago.

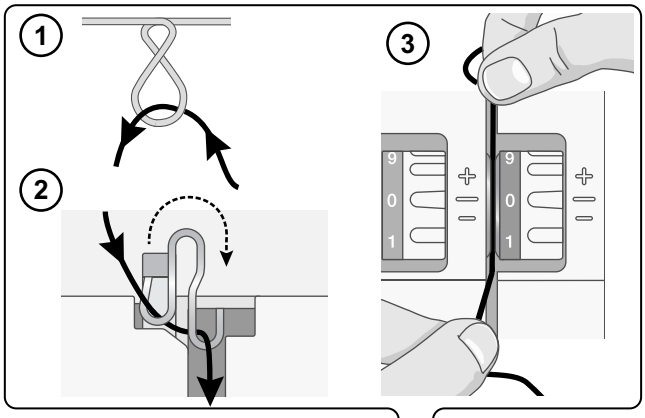

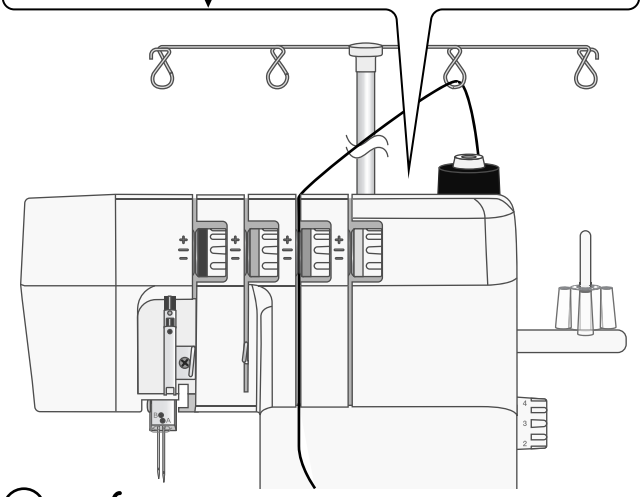

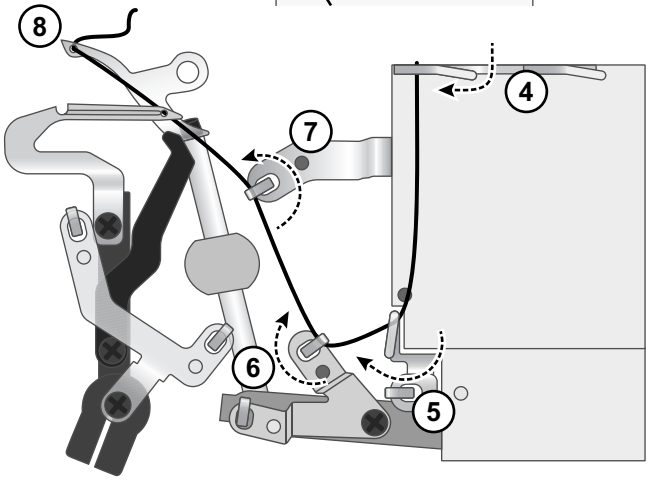

Infilatura del crochet inferiore
(Verde)

Per infilare il crochet inferiore, seguire il percorso del filo contrassegnato da un punto verde.

- Passare il filo da dietro in avanti attraverso la guida filo sull'asta guida-filo (1). Le pinzette agevolano l'infilatura.
- Con l'estremità del filo rivolta verso destra, tirare il filo dal basso nel guidafilo di pretensionamento (2).
- Tenendo il filo con entrambe le mani, passarlo attraverso i dischi tenditori e tirarlo verso il basso per accertare che sia nella giusta posizione tra i dischi (3).
- Posizionare il filo da destra verso sinistra nel guidafilo (4).
- Infilare l'are dei crochet della macchina seguendo i guidafilo contrassegnati in verde (5-8). Utilizzare le pinzette per facilitare l'infilatura.
- Passare il filo dietro e sopra la punta della spoletta inferiore (9). Tirare delicatamente il filo verso sinistra in modo che scivoli nella fessura del crochet inferiore (10).
- Portare il filo dietro da davanti a dietro attraverso il foro nel crochet inferiore (11). Il filo deve essere posizionato nella scanalatura del crochet inferiore.
- Tirare il filo di circa 10 cm (4") attraverso il crochet e portarlo dietro la placca ago attraverso il crochet superiore.

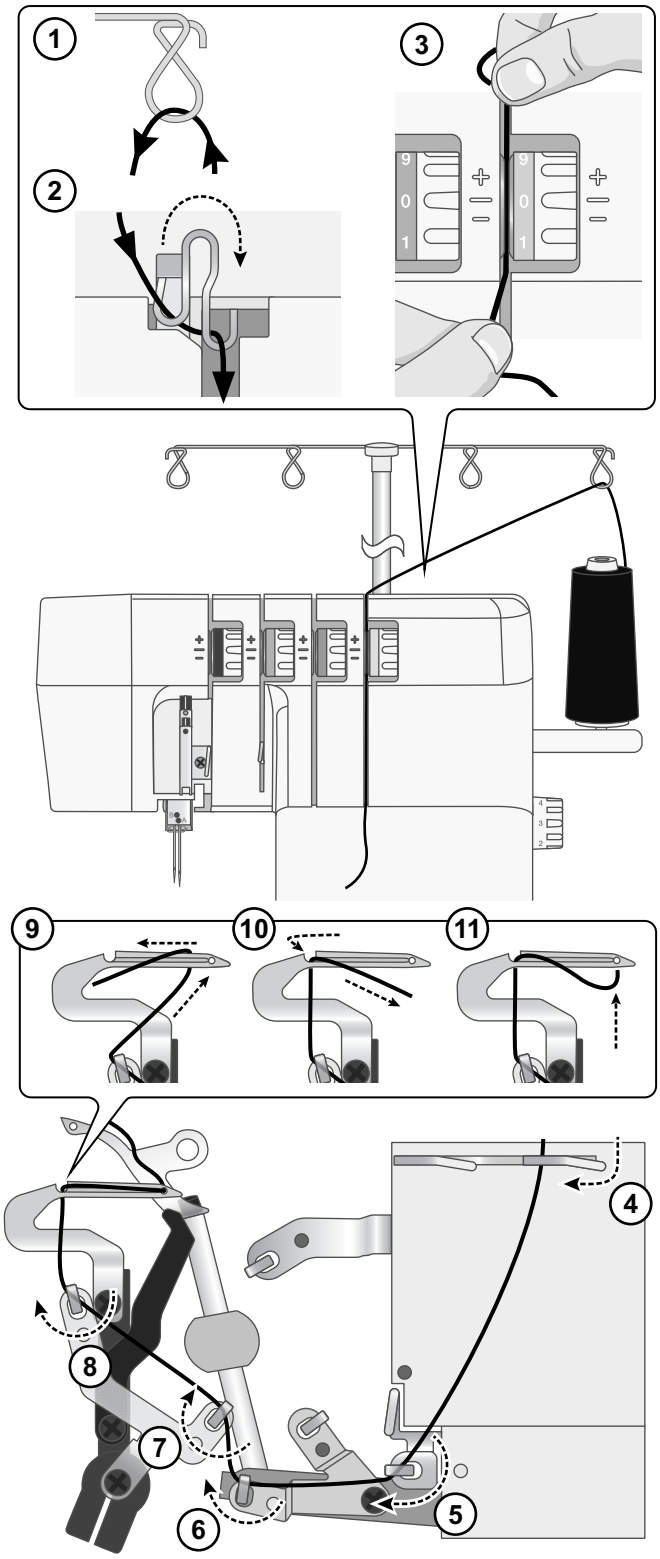

Infilatura dell'ago destro

(Blu)

Per infilare l'ago destro, seguire il percorso del filo contrassegnato da un punto blu.

- Passare il filo da dietro in avanti attraverso la guida filo sull'asta guida-filo (1). Le pinzette agevolano l'infilatura.
- Con l'estremità del filo rivolta verso destra, tirare il filo dal basso nel guidafilo di pretensionamento (2).
- Tenendo il filo con entrambe le mani, passarlo attraverso i dischi tenditori e tirarlo verso il basso per accertare che sia nella giusta posizione tra i dischi (3).
- Portare il filo verso il basso e sotto i guidafilo (4-5), continuare verso l'alto e attorno al percorso di infilatura superiore (6).
- Posizionare il filo da sinistra, dietro e all'interno del guidafilo dell'ago destro (7).
- Infilare la cruna dell'ago destro (8). Utilizzare le pinzette per facilitare l'infilatura della cruna dell'ago.
- Tirare circa 10 cm di filo attraverso la cruna e lasciarlo libero.
- Sistemare il filo dietro, sotto il piedino.

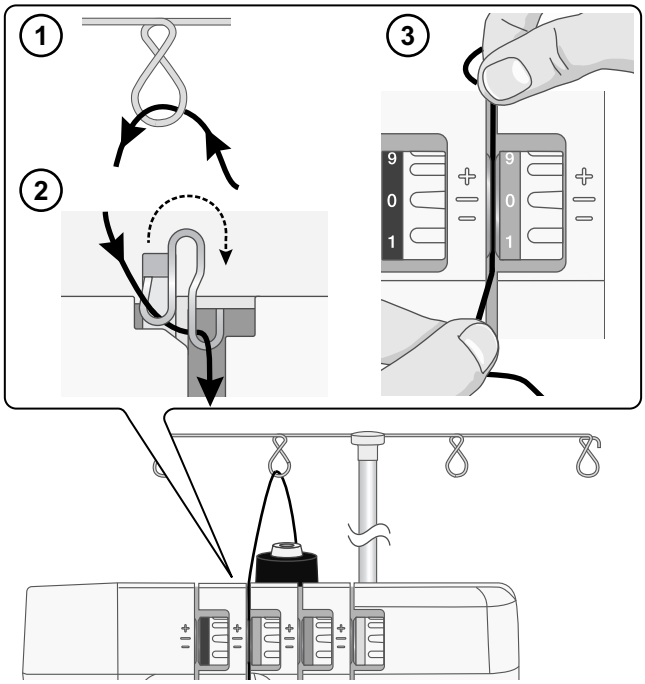

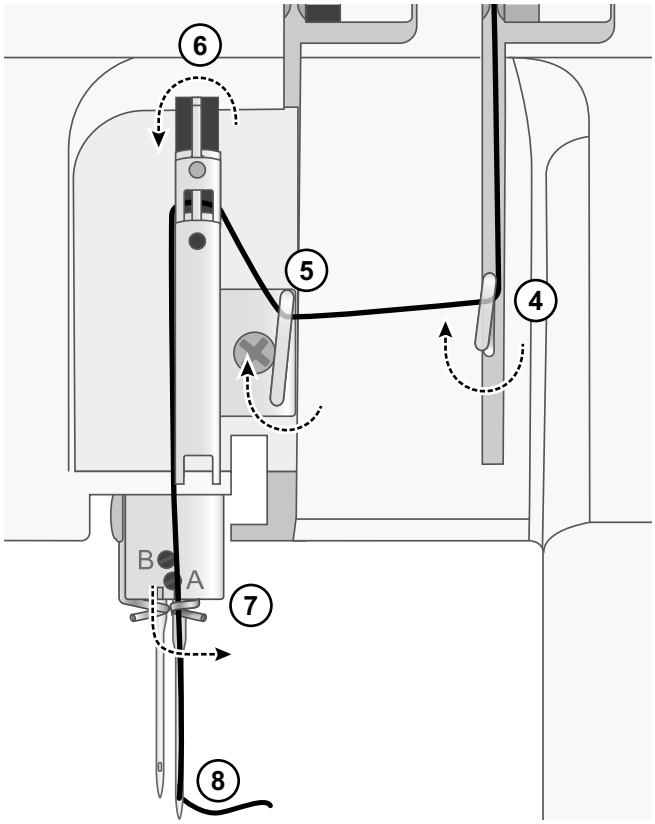

Infilatura dell'ago sinistro

(Arancione)

Per infilare l'ago sinistro, seguire il percorso del filo contrassegnato da un punto arancione.

- Passare il filo da dietro in avanti attraverso la guida filo sull'asta guida-filo (1). Le pinzette agevolano l'infilatura.
- Con l'estremità del filo rivolta verso destra, tirare il filo dal basso nel guidafilo di pretensionamento (2).
- Tenendo il filo con entrambe le mani, passarlo attraverso i dischi tenditori e tirarlo verso il basso per accertare che sia nella giusta posizione tra i dischi (3).
- Portare il filo verso il basso e sotto il guidafilo (4), continuare verso l'alto e attorno al percorso di infilatura inferiore (5).
- Posiziona il filo da destra, dietro e all'interno del guidafilo dell'ago sinistro (6).
- Infilare la cruna dell'ago sinistro (7). Utilizzare le pinzette per facilitare l'infilatura della cruna dell'ago.
- Tirare circa 10 cm di filo attraverso la cruna e lasciarlo libero.
- Sistemare il filo dietro, sotto il piedino.

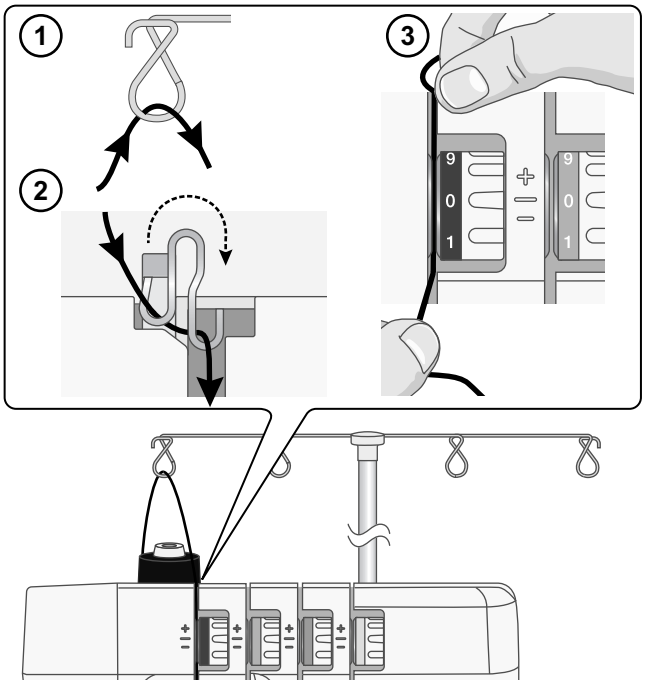

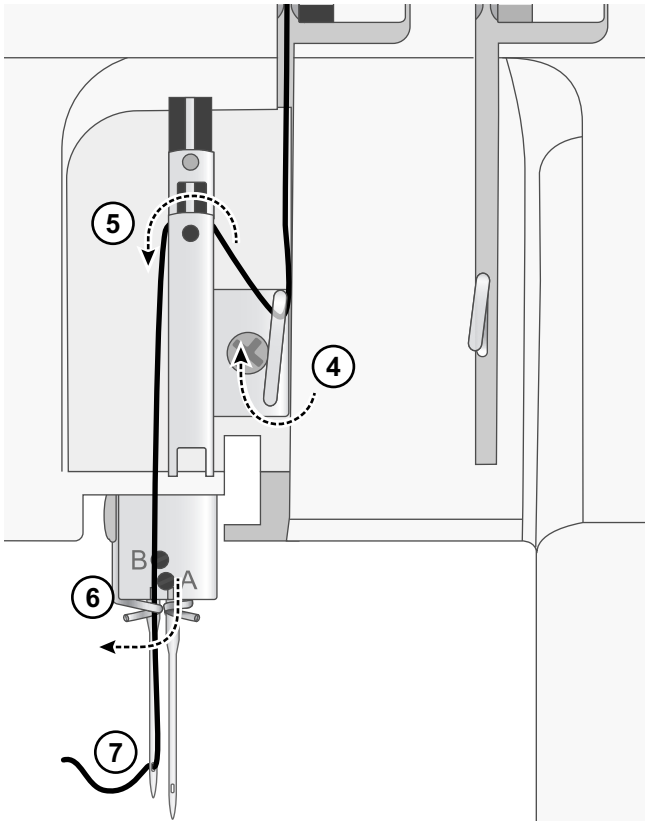

PUNTI E TECNICHE DI CUCITURA

Schema generale dei punti

Sulla macchina tagliacuci, si ottengono punti diversi combinando varie posizioni dell'ago, metodi di infilatura, impostazioni di tensione e l'uso del convertitore per crochet superiore.

Vedere Infilatura, pagina 10per riferimenti su come impostare la macchina.

Le impostazioni riportate nella tabella sono le opzioni consigliate in condizioni di normalità. Potrebbe essere necessario regolare la tensione del filo in base al punto, al tipo di tessuto e al filo che si utilizza. Per risultati ottimali, la tensione va regolata con incrementi minimi, ovvero non superiori a 0,5 per volta. Prima di iniziare a cucire il progetto, eseguire sempre una cucitura di prova su un campione del tessuto.

Legenda dei simboli

- Posizione dell'ago
- Ago sinistro
- Ago destro
- Lunghezza del punto
- Trasporto differenziale
- Larghezza di taglio
- Ampiezza punto attivata
- Convertitore per crochet superiore
- Tensione del filo sull'ago destro
- Tensione del filo sull'ago sinistro
- Tensione del filo del crochet superiore
- Tensione del filo del crochet inferiore

Overlock a quattro fili

Ideale per le cuciture che richiedono elasticità, come quelle sui polsini, sulle maniche, le cuciture laterali, ecc.

							Tensione del filo			
	2.5	1–2	3–4.5	S	—	2.5–3.5	2.5–3.5	2.5–5	2.5–4

Overlock a tre fili, largo (e stretto)

Per sorfilare un unico strato di tessuto da leggero a medio. Per creare orli decorativi, utilizza fili più spessi nei crochet.
Nota: Utilizzare l'ago destro anziché scegliere un punto stretto. Le impostazioni della tensione del filo raccomandate sono indicate tra parentesi nello schema.

							Tensione del filo							
	2.5	1–1.5	R (3.5)	S	—	2.5–3.5	(—)	—	(2.5–3)	3–3.5	(3–4)	2.5–3	(3)

Orlo stretto a tre fili

Per orlare tessuti leggeri. Dona una finitura piacevole a sciarpe di seta, volant per cuscini e tovaglioli. Infilare il crochet superiore con un filo decorativo, ad esempio rayon di peso 40, per ottenere un bellissimo orlo a punto piatto.
Nota: Non consigliato per tessuti pesanti.

						Tensione del filo			
	F	1	3	R	—	—	3	5–6	3–5

Overlock avvolto a tre fili, largo

Per cucire insieme due strati di tessuti elastici. Aggiungere ulteriore stiramento utilizzando un filo di tipo elastico nel crochet inferiore. Modificare la tensione del filo di conseguenza.
Nota: Non consigliato per tessuti non elastici leggeri, medi, pesanti o tessuti elastici leggeri.

						Tensione del filo			
	3	1	R (3.5)	S	—	4–5	—	0	8

Flatlock a tre fili, largo (e stretto)

Per cucire insieme tessuti con effetti decorativi sia sul lato flatlock sia sul lato con il punto del tappezziere. Per creare effetti variegati, nei crochet utilizzare filati decorativi, come il Rayon titolo 40.
Nota: Utilizzare l'ago destro anziché scegliere un punto stretto. Le impostazioni della tensione del filo raccomandate sono indicate tra parentesi nello schema.

						Tensione del filo							
	3	1	3–R (3.5)	S	—	0.5	(—)	—	(0)	5–6	(5)	7	(7)

Orlo arrotolato a tre fili

Ideale per orlare tessuti leggeri. Per rifinire in modo gradevole sciarpe di seta, arricciature di cuscini e fazzoletti. Per ottenere un bellissimo orlo arrotolato, nei crochet utilizzare un filato decorativo leggero, come un Rayon titolo 40, nell'ago e nel crochet inferiore utilizzare invece un normale filo leggero.
Nota: Non consigliato per tessuti pesanti.

						Tensione del filo			
	F	1–1.5	R (3.5)	R	—	—	2–3	4–8	6–8

Tagliacuci a 2 fili, largo (e stretto)

Per sorfilare uno strato singolo di tessuti leggeri o di medio peso (è necessario il convertitore per crochet superiore).
Nota: Utilizzare l'ago destro anziché scegliere un punto stretto. Le impostazioni della tensione del filo raccomandate sono indicate tra parentesi nello schema.

							Tensione del filo							
	2.5	1–1.5	R (3.5)	S		0–0.5	(—)	—	(1.5)	—	(—)	4–5	(4–5)

Overlock a due fili, avvolto, largo (e stretto)

Per cucire insieme due strati di tessuti elastici. Aggiungere ulteriore stiramento utilizzando un filo di tipo elastico nel crochet inferiore. Modificare la tensione del filo di conseguenza.
Nota: Non consigliato per tessuti non elastici leggeri, medi, pesanti o tessuti elastici leggeri.
Nota: Utilizzare l'ago destro anziché scegliere un punto stretto. Le impostazioni della tensione del filo raccomandate sono indicate tra parentesi nello schema.

							Tensione del filo							
	2–3	1	R (3.5)	S		4.0	(—)	—	(4.5)	—	(—)	1.5	(2)

Orlo arrotolato a due fili

Per orlare tessuti leggeri. Dona una bella finitura alle sciarpe di seta. Infilare il crochet con un filo decorativo leggero, come un rayon da 40, per ottenere un orlo a punto pieno elegante (è necessario il convertitore per crochet superiore).
Nota: Non consigliato per tessuti medio-pesanti.

							Tensione del filo			
	F	1	3	R		—	2.0	—	4.5

Cucitura

1. Impostare la macchina secondo le impostazioni consigliate per il rispettivo punto nella Panoramica dei punti (pagina 16).

   Quando la macchina è completamente infilata, chiudere il coperchio anteriore e portare tutti i fili sopra la placca ago e leggermente a sinistra sotto il piedino.

   Assicurati che il taglierino superiore si muova correttamente contro il taglierino fisso, ruotando lentamente il volantino verso di te. Se il taglierino superiore non si sposta correttamente, verifica se il movimento è impedito dalla presenza di fili e tessuti tra le lame.

   Mantenere i fili e applicare una leggera tensione.

   Ruota il volantino verso di te di 2 o 3 giri completi per iniziare a creare una catena di filo. Controlla se tutti i fili si avvolgono intorno al cursore di regolazione ampiezza punto della placca ago. Se i fili non si avvolgono intorno al cursore, verifica che siano infilati correttamente.

2. Continuare a tenere la catenella premendo al contempo sul pedale. Cucire una catenella di 5-8 cm (2-3") di lunghezza.

3. Sistemare la stoffa sotto il lato anteriore del piedino e cucire un campione. Guidare leggermente il tessuto durante la cucitura. Non tirare la stoffa, per evitare di piegare l'ago ed eventualmente romperlo.

   Nota: Inserire gli spilli diritti a sinistra del piedino in modo che si possano sfilare facilmente e siano lontani dai taglierini.

   ***Attenzione**: non cucire sugli spilli per non danneggiare o distruggere il bordo dei taglierini.*

4. Quando si raggiunge l'orlo della stoffa, continuare a cucire tirando il tessuto delicatamente all'indietro e verso sinistra per bloccare il punto. In questo modo si evita che il filo si scucia e ci si prepara alla cucitura successiva.

   Tagliare la catenella di 2-5 cm (1-2") dietro il piedino.

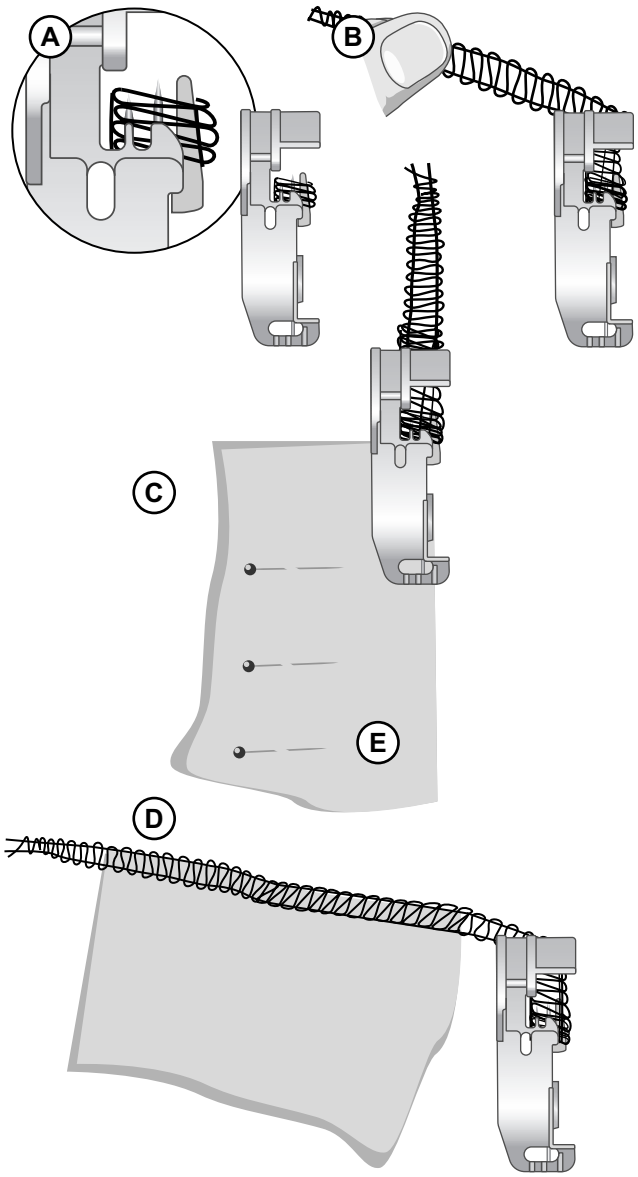

Fermatura della catenella di filo

Fare un nodo

Per evitare che la catenella si sciolga, separare e legare i capi dei fili.

Utilizzare un ago da cucito

Infilare la catenella in un ago da cucito a mano con cruna grande.

Inserire l'ago alla fine della cucitura e far passare la catenella nella cucitura per fermare i fili.

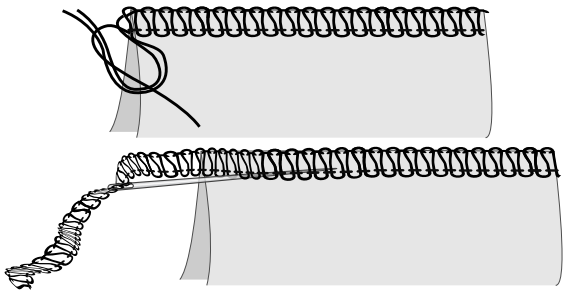

Utilizzare la macchina all'inizio di una cucitura

1. Prima di posizionare il tessuto nella macchina, cucire una catenella di filo lunga circa 5-8 cm (2-3").

   Posizionare il tessuto davanti al piedino. Cucire alcuni punti e fermarsi.

2. Sollevare il piedino e portare la catenella di filo a sinistra intorno e sotto il piedino.

   Posizionare la catenella tra il piedino e il taglierino superiore, tenendolo in posizione mentre si abbassa il piedino per cucire.

3. Dopo aver cucito per circa 2,5 cm, spostare la catenella verso destra e sotto il taglierino superiore, tagliando la catenella mentre si cuce.

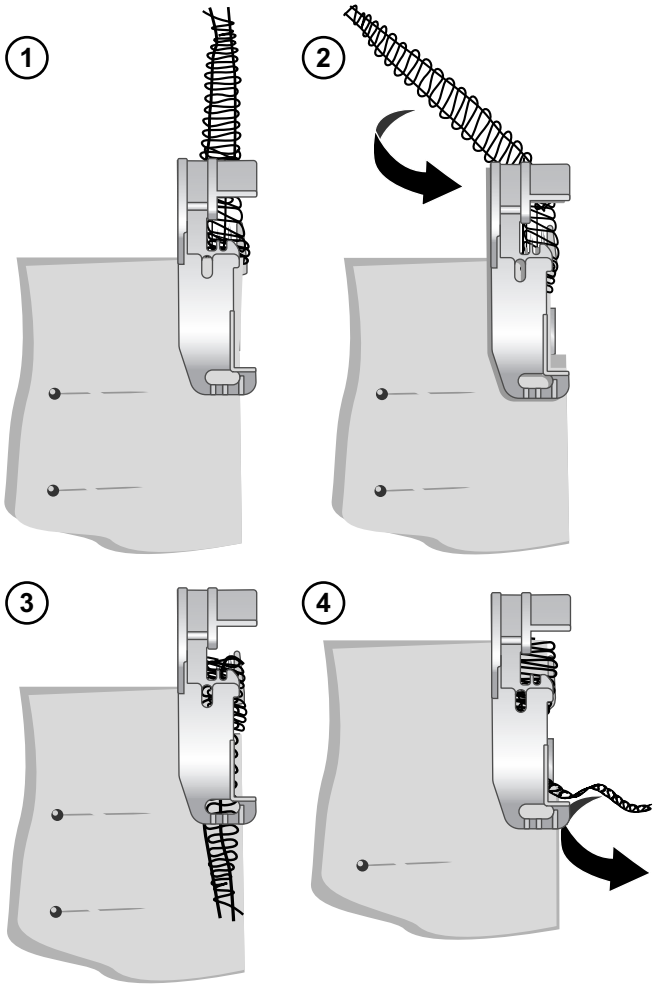

Chiudere l'estremità di una cucitura

1. Eseguire un punto alla fine della cucitura.

   Sollevare l'ago e il piedino, e tirare delicatamente i fili fuori dal cursore di regolazione ampiezza punto.

2. Girare il tessuto in modo che il lato inferiore sia rivolto verso l'alto.

3. Cucire per circa 2,5 cm (1") sopra la cucitura e inclinare il tessuto.

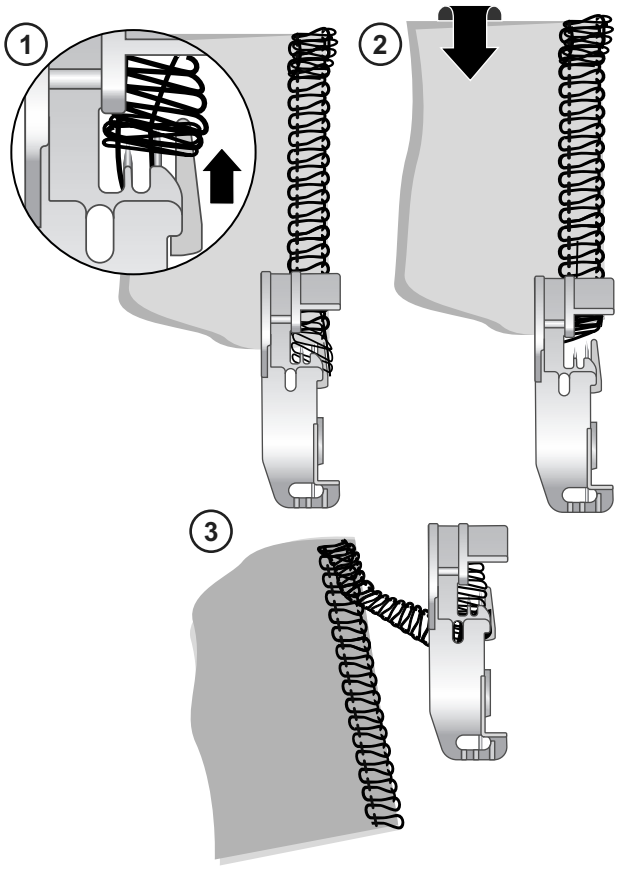

Taglio delle cuciture aperte

Tagliare il filo del crochet superiore con un taglia-asole (non incluso nella macchina) per tagliare le cuciture.

Cuciture con cordoncino

Le cuciture con cordoncino possono essere utilizzate per rinforzare i punti quando si uniscono tessuti elastici come i jersey. Il cordoncino evita che il tessuto si slabbri e rende più stabili le cuciture.

Inserire il cordoncino nell'apertura del piedino.

Posizionare il cordoncino/il nastro sotto il piedino e sul retro. Il cordoncino/il nastro si fissa al punto mentre si esegue la cucitura.

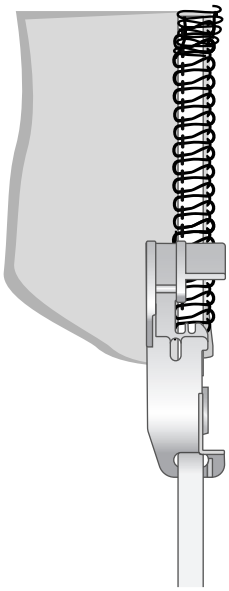

Arricciatura con trasporto differenziale

Il trasporto differenziale può essere utilizzato per arricciare tessuti leggeri. Si impiega per maniche, increspature e altro ancora.

Impostare il trasporto differenziale tra 1 e 2 per ottenere il miglior effetto arricciatura per il proprio progetto. Prima provare sempre su una pezza di scarto. Vedere Trasporto differenziale, pagina 25 per imparare a regolare il trasporto differenziale.

Suggerimento: Per ottenere un effetto ancora più arricciato, è possibile aumentare la lunghezza del punto e/o la tensione del filo dell'ago.

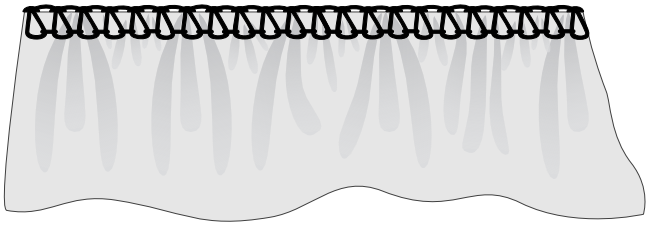

Cucitura degli angoli

Angoli esterni

Rifilare tre degli angoli a circa 3 cm (1¼") come illustrato (A). Iniziare a cucire dall'angolo non rifilato.

Al raggiungimento di un angolo, fermare la macchina. Sollevare l'ago e il piedino. Rimuovere i fili dal cursore di regolazione ampiezza punto. Ruotare il tessuto e allineare la linea di taglio con il coltello superiore (B).

Abbassare l'alzapiedino. Continuare a cucire dalla fine dei punti precedenti sull'angolo.

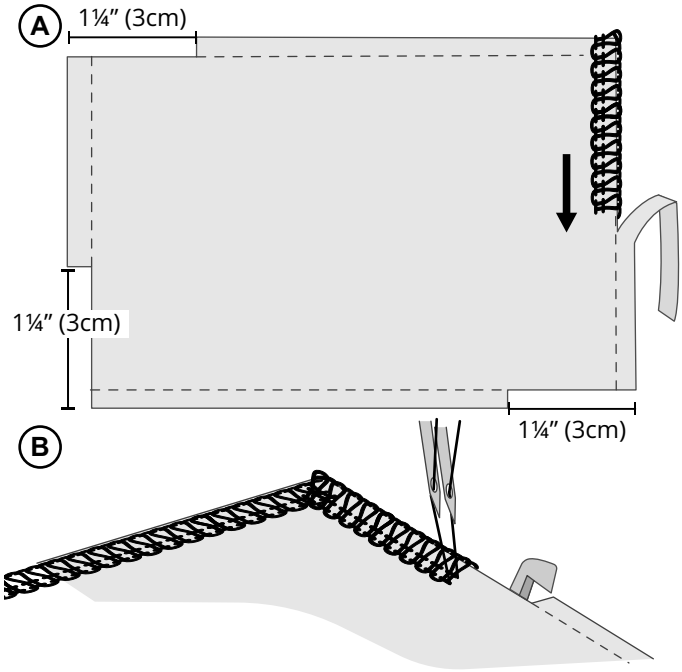

Angoli interni

Tagliare l'angolo interno come illustrato (A). Cucire e fermarsi circa 3 cm prima dell'angolo interno.

Ruotare il tessuto in modo che le linee di taglio siano dritte (B).

Continuare a cucire.

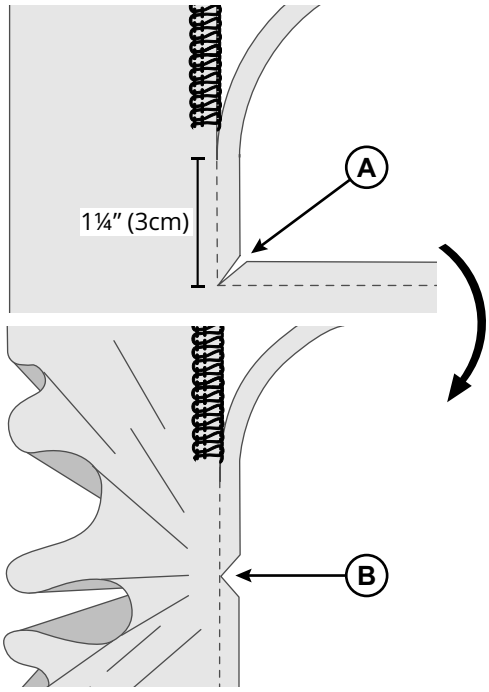

Esecuzione di orli arrotolati

Il punto orlo arrotolato è adatto per tessuti leggeri come batista, voile, organza, crêpe, ecc. L'orlo arrotolato si ottiene regolando la tensione del filo in modo che il bordo del tessuto si arrotoli verso l'interno durante la cucitura overlock. Regolando la tensione del filo si cambia il livello di arrotolamento. Per cucire il bordo arrotolato è necessario disattivare l'ampiezza punto (v. pagina 9).

Suggerimento: Per realizzare un orlo arrotolato perfetto, infilare il crochet superiore con un filato decorativo e l'ago e il crochet inferiore con un filo normale leggero.

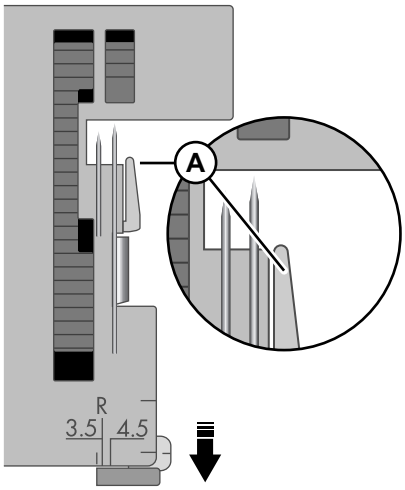

Orlo arrotolato a tre fili (A) / Orlo stretto (B)

L'orlo stretto (C) è una variante del punto per orlo arrotolato (B). Per eseguirlo, regolare la tensione del filo secondo le indicazioni in "Orlo arrotolato a tre fili" (pagina 17) e/o "Orlo stretto a tre fili" (pagina 17).

1. Utilizzare il filo dell'ago destro e i fili dei crochet inferiore e superiore.
2. Disattivare l'ampiezza punto.
3. Per eseguire una cucitura sottile, impostare il selettore della lunghezza del punto su "F-2".
4. Regolare la tensione del filo come indicato alla sezione "Orlo arrotolato a tre fili" (pagina 17) o "Orlo stretto a tre fili" (pagina 17).
5. Prima di cominciare il lavoro, eseguire una catenella e una cucitura di prova su un campione del tessuto da utilizzare. Tenere la catenella mentre si inizia a cucire per evitare che si arricci nella cucitura.

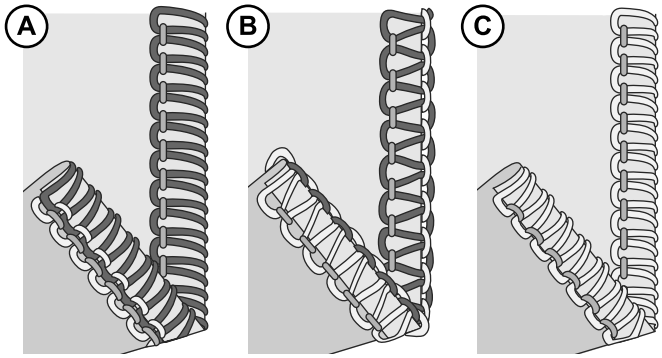

Bordo arrotolato a due fili (C)

1. Collegare il convertitore per crochet superiore (v. pagina 8).
2. Utilizzare il filo dell'ago destro e il filo del crochet inferiore.
3. Disattivare l'ampiezza punto.
4. Per eseguire una cucitura sottile, impostare il selettore della lunghezza del punto su "F".
5. Regolare la tensione del filo secondo la tabella dei punti a pagina 18.
6. Prima di cominciare il lavoro, eseguire una catenella e una cucitura di prova su un campione del tessuto da utilizzare. Tenere la catenella mentre si inizia a cucire per evitare che si arricci nella cucitura.

Cuciture flatlock

Un flatlock (A) si ottiene regolando la tensione del punto overlock a 2-3 fili, cucendo la cucitura e tirando i tessuti per appiattirla. Perché la cucitura risulti adeguatamente piatta, le tensioni devono essere regolate correttamente.

Un punto flatlock può essere utilizzato come punto per comporre delle decorazioni, unendo due elementi (punto flatlock standard), oppure solamente a scopo ornamentale su un unico scampolo di tessuto (punto flatlock ornamentale).

Il flatlock può essere eseguito in due modi diversi, unendo i rovesci della stoffa per ottenere un effetto decorativo oppure unendo i dritti, per creare un punto del tappezziere.

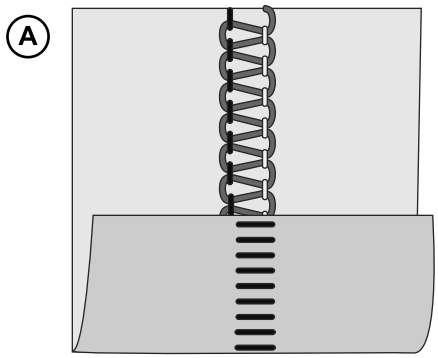

Flatlock standard, largo (B)

1. Utilizzare l'ago sinistro.
2. Infilare il crochet inferiore e superiore e l'ago sinistro.
3. Regolare la tensione del filo come indicato alla sezione "Flatlock a tre fili, largo (e stretto)" a pagina 17.
4. Unire i rovesci dei due tessuti per eseguire un punto ornamentale sul dritto del progetto.
5. Eseguire la cucitura rifilando la stoffa in eccesso. L'ago del filo forma una V sul rovescio del tessuto. Il filo del crochet inferiore viene tirato e forma una linea dritta sull'orlo della stoffa.
6. Aprire la stoffa e tirare la cucitura sui due lati opposti per appiattire i punti.

Flatlock ornamentale, largo (C)

1. Disattivare il taglierino superiore (pagina 8). Il tessuto non dev'essere rifilato su questo punto.
2. Seguire i precedenti passi 1-3.
3. Piegare la stoffa, rovescio su rovescio, per realizzare un punto decorativo sul dritto del progetto.
4. Sistemare la stoffa in modo che la cucitura venga eseguita con una parte del punto che fuoriesce dal tessuto.
5. Aprire la stoffa e tirare la cucitura sui due lati opposti per appiattire i punti.

Suggerimento: Nel punto flatlock, il filo più evidente è quello del crochet superiore. Utilizzare quindi un filo decorativo nel crochet superiore e fili normali nel crochet inferiore e nell'ago.

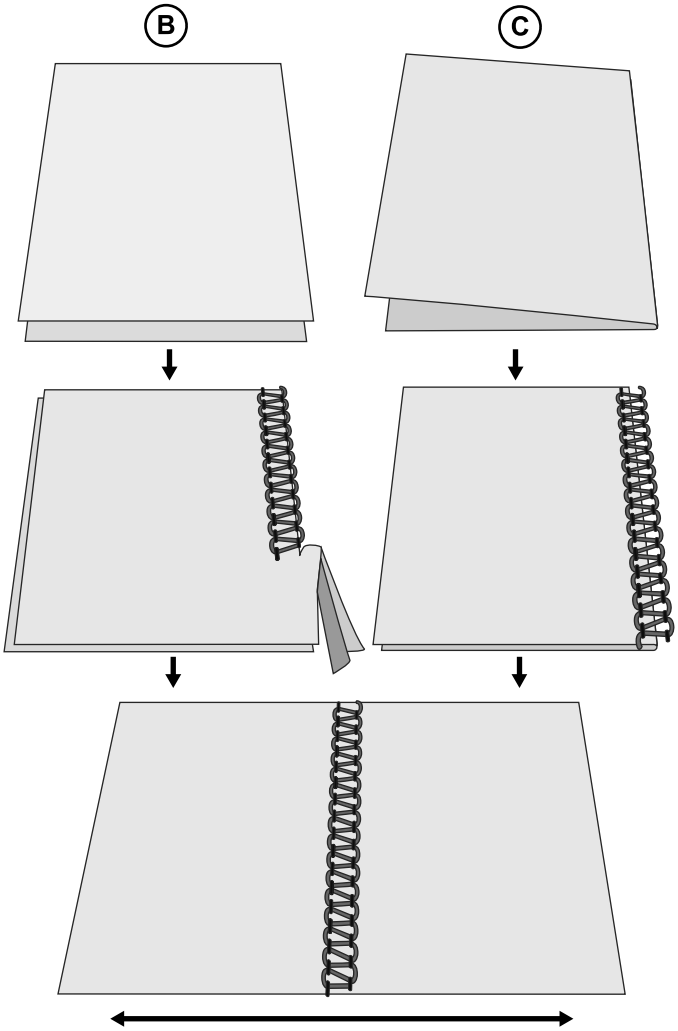

Punto del tappezziere (D)

Un punto del tappezziere è un punto flatlock, ma eseguito unendo i due dritti. Nel punto del tappezziere il filo preminente è quello dell'ago.

Per la cucitura, seguire le istruzioni per "Flatlock ornamentale, largo (C)" di cui sopra.

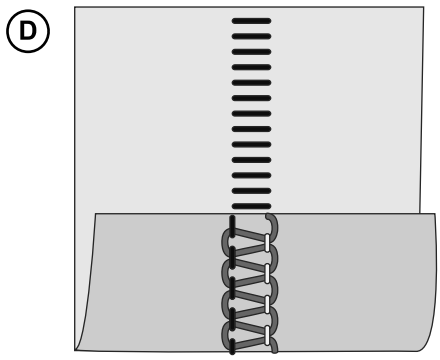

REGOLAZIONE DEL PUNTO

Pressione del piedino

Per cucire in condizioni normali, il piedino deve essere preimpostato in fabbrica. Quando si lavora con tessuti di diverso spessore, potrebbe essere necessario effettuare delle regolazioni. In generale, ridurre la pressione del piedino quando si cuce su tessuti leggeri e aumentarla quando si cuce su tessuti pesanti. Eseguire sempre una cucitura di prova su un campione di tessuto prima di cucire il progetto.

Aumentare o diminuire la pressione a piccoli incrementi ruotando la vite di regolazione della pressione del piedino.

Inserire il cacciavite nella fessura (A) della vite che si trova nel foro di accesso alla pressione del piedino premistoffa in alto a sinistra della macchina. Regolare la pressione ruotando la vite in senso orario/antiorario come indicato di seguito.

Meno pressione: ruotare la vite di pressione del piedino in senso antiorario.

Maggiore pressione: ruotare la vite di pressione del piedino in senso orario.

Tornare all'impostazione standard: ruotare la vite in senso antiorario fino a quando non si blocca contro il coperchio superiore. Quindi ruotare la vite in senso orario di sei giri per impostare nuovamente la pressione standard del piedino.

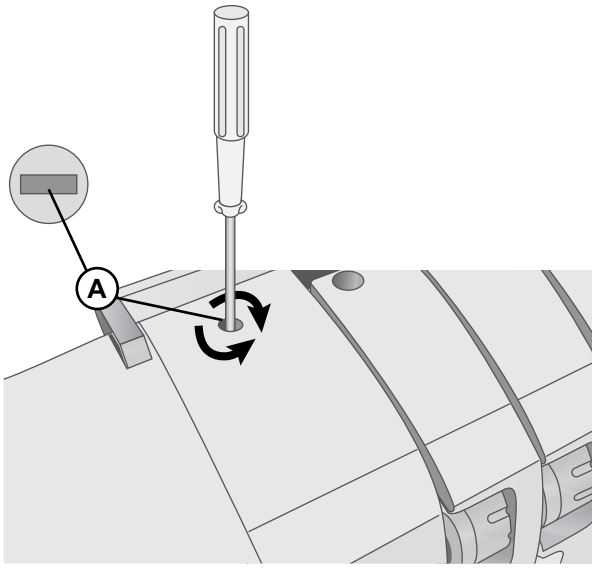

Trasporto differenziale

Il sistema del trasporto differenziale è costituito da due serie di griffe disposte una dietro l'altra. Le griffe funzionano in modo indipendente per garantire risultati perfetti quando si cuce su tessuti speciali. Quando la quantità di trasporto sulle griffe anteriori viene modificata rispetto a quella sulle griffe posteriori, il tessuto "tira" o si "arriccia".

Il trasporto differenziale evita di far "tirare" i tessuti in maglia e di far arricciare i tessuti leggeri.

Per il punto overlock su tessuto normale, impostare il trasporto differenziale su 1,0. Per regolare il trasporto differenziale, ruotare il selettore.

Normalmente, la cucitura e il tessuto dovrebbero essere piatti (A).

Se il tessuto cucito si allunga (B), regolare il valore verso 2.0.

Se il tessuto cucito si arriccia (C), regolare il valore a 0,7.

Suggerimento: Quando si cuce a sopraggitto un tessuto leggero o in maglieria poco fitta, regolare il trasporto differenziale su un numero intermedio tra 0.7 ed 2.0. Durante la cucitura, applicare una leggera tensione al tessuto tenendo leggermente la cucitura davanti e dietro al piedino. L'impostazione dipende dal materiale da cucire e dalla quantità di elasticità desiderata. Pertanto, si consiglia di eseguire dei campioni con diverse impostazioni prima di procedere.

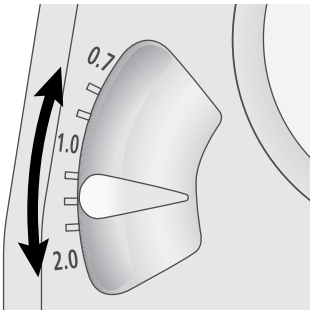

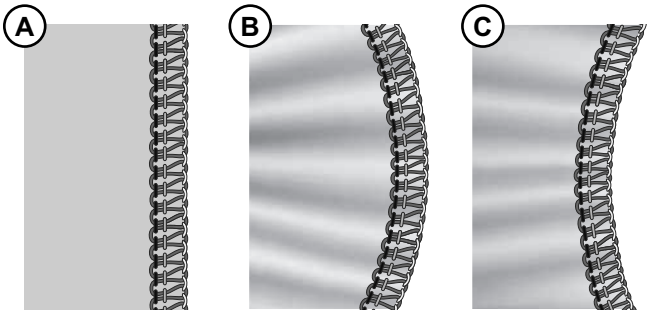

Lunghezza punto

La lunghezza del punto può essere regolata tra F (0,8 mm) e 4 mm. La lunghezza del punto deve essere impostata su "3" per la maggior parte delle condizioni di cucitura, ma potrebbe essere necessario regolarla a seconda del tipo di tessuto. Per cucire su tessuti pesanti, regolare la lunghezza del punto su 4 mm. Regolare la lunghezza del punto a 2 mm quando si cuce su tessuti leggeri.

Ruotare il selettore della lunghezza del punto (A) per regolare la lunghezza del punto.

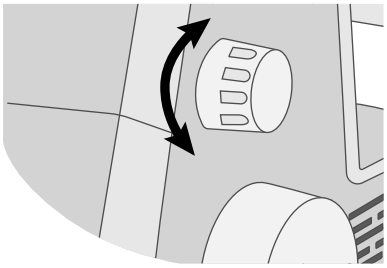

Larghezza del punto

La larghezza del punto può essere aumentata o diminuita cambiando la posizione dell'ago o regolando la larghezza di taglio.

Regolazione utilizzando la posizione dell'ago

Quando si utilizza solo l'ago sinistro oppure quando si utilizzano entrambi gli aghi, la larghezza dei punti è di 5.7 mm (A).

Quando si utilizza solo l'ago destro, la larghezza dei punti è di 3,5 mm (B).

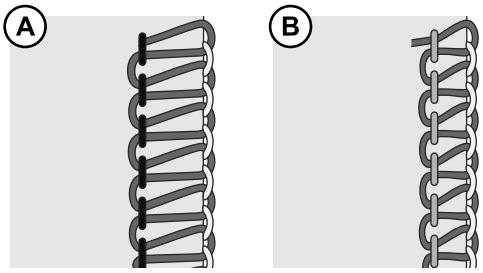

Regolazione mediante il selettore della larghezza di taglio

La larghezza di taglio può essere regolata ruotando la manopola di regolazione della larghezza di taglio (A). Il valore impostato è indicato dall'indicatore della larghezza di taglio sulla placca ago (B). In qln questo modo, la posizione del taglierino superiore e la larghezza di taglio possono essere regolate entro l'intervallo indicato di seguito. Ruotando la manopola di regolazione della larghezza di taglio, è possibile vedere come si muovono l'ampiezza punto e il taglierino fisso.

Ruotare la manopola per regolare la larghezza di taglio/cucitura desiderata, utilizzando come riferimento le graduazioni sulla placca ago.

1. Se si utilizza solo l'ago sinistro: 5,2 - 6,7 mm
2. Se si utilizza solo l'ago destro: 3,0 - 4,5 mm

Suggerimento: È più facile regolare la larghezza di taglio se il taglierino superiore è disinnestato (vedere pagina 8).

Suggerimento: Utilizzare cuciture più larghe su tessuti a trama rada e punti più stretti su tessuti compatti.

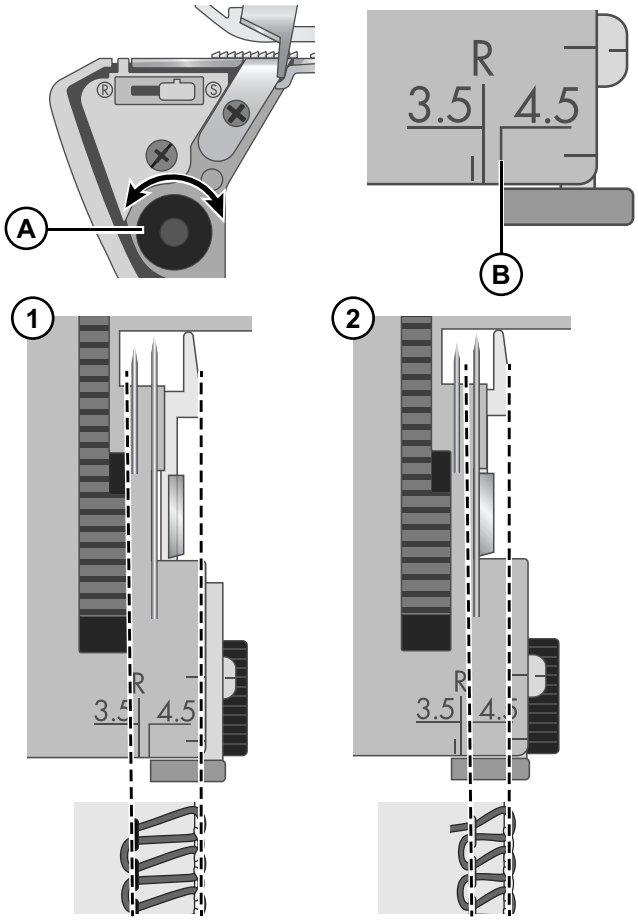

Regolazione della tensione del filo

La tensione del filo è consigliata per ogni punto (Schema generale dei punti, pagina 16), ma potrebbe essere necessaria una messa a punto a seconda dei seguenti punti:

- Tipo e spessore del tessuto
- Dimensione dell'ago
- Dimensione, tipo e contenuto di fibra del filo

Vedere pagina 9 per sapere come regolare le impostazioni di tensione del filo.

Di seguito viene descritto come le impostazioni di tensione possono essere regolate per il punto overlock a quattro fili.

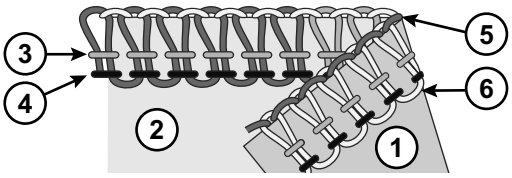

1. Rovescio del tessuto

2. Diritto del tessuto

3. Filo dell'ago destro

4. Filo dell'ago sinistro

5. Filo del crochet superiore

6. Filo del crochet inferiore

Tensione corretta

Il filo del crochet inferiore e del crochet superiore devono essere bilanciati e avere la stessa tensione (i fili dei due crochet devono incrociarsi sul margine del tessuto). I fili degli aghi non devono essere né lenti né tesi, ma avere una tensione ugualmente bilanciata.

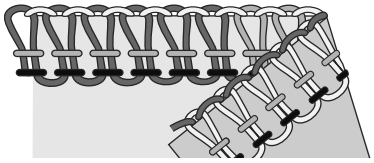

Tensione del crochet superiore

Se il filo del crochet superiore è troppo lento (A): Aumentare la tensione del filo del crochet superiore o allentare la tensione del filo del crochet inferiore.

Se il filo del crochet superiore è troppo stretto (B): Ridurre la tensione del filo del crochet superiore o aumentare la tensione del filo del crochet inferiore.

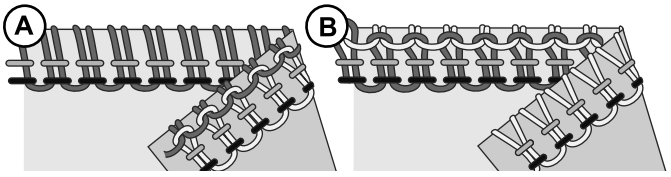

Tensione del crochet inferiore

Se il filo del crochet inferiore è troppo lento (C): Aumentare la tensione del filo del crochet inferiore o allentare la tensione del filo del crochet superiore.

Se il filo del crochet inferiore è troppo stretto (D): Ridurre la tensione del filo del crochet inferiore o aumentare la tensione del filo del crochet superiore.

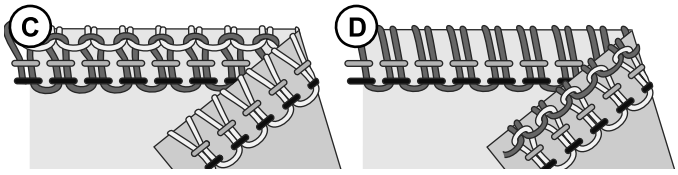

Tensione dell'ago sinistro

Se il filo dell'ago sinistro è troppo lento (E): Aumentare la tensione del filo dell'ago sinistro o allentare entrambi i fili del crochet.

Se il filo dell'ago sinistro è troppo stretto (F): Ridurre la tensione del filo dell'ago sinistro.

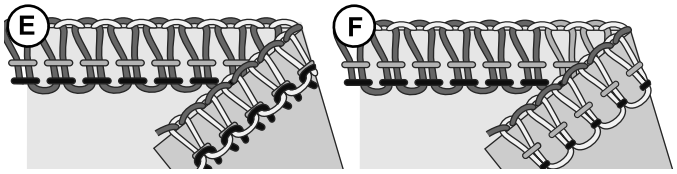

Tensione dell'ago destro

Se il filo dell'ago destro è troppo lento (G): Aumentare la tensione del filo dell'ago destro.

Se il filo dell'ago destro è troppo stretto (H): Ridurre la tensione del filo dell'ago destro.

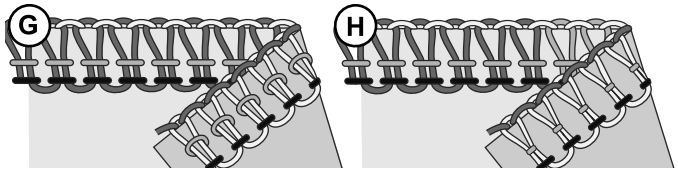

MANUTENZIONE

⚠ *Spegnere la macchina mediante l'interruttore di accensione e staccare la spina della macchina dalla presa prima di eseguire interventi di manutenzione.*

Pulizia

Una tagliacuci richiede una manutenzione più frequente rispetto a una macchina per cucire tradizionale, poiché durante il taglio del tessuto si producono molti pelucchi.

Aprire il coperchio anteriore.

Utilizzare il pennellino dedicato per rimuovere eventuali pelucchi, spazzolando in avanti.

Lubrificazione

l'elevata velocità di funzionamento che comporta la necessità di oliare spesso per lubrificare gli organi interni. Per assicurare il funzionamento corretto e silenzioso della macchina, lubrificare spesso le parti in movimento. Si consiglia di eseguire la lubrificazione ogni 24 ore di utilizzo.

Nota: Utilizzare olio per macchine da cucire. Per non danneggiare la macchina non adoperare olio di altro tipo.

Aprire il coperchio anteriore. Applicare alcune gocce di olio nei punti indicati nell'illustrazione.

Strofinare la superficie della macchina per togliere l'olio in eccesso.

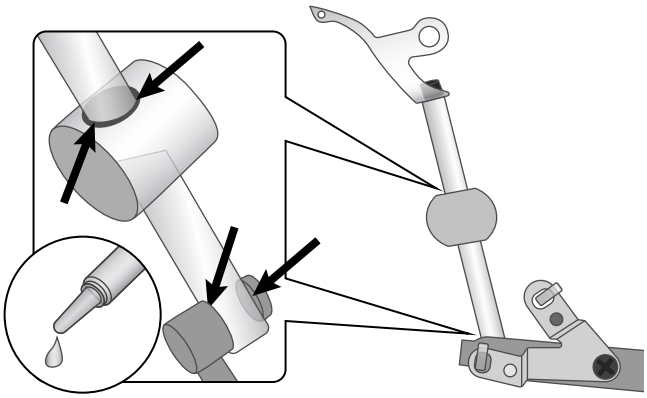

Sostituzione del taglierino fisso

⚠ *Spegnere la macchina mediante l'interruttore di accensione e staccare la spina dalla presa.*

Quando il taglierino fisso si smussa, deve essere sostituito seguendo le istruzioni sotto indicate. In caso di difficoltà, consultare il proprio rivenditore per eseguire le regolazioni necessarie.

- Aprire il coperchio anteriore. Sganciare il taglierino superiore (vedere pagina 8).
- Allentare la vite di regolazione del taglierino fisso (A) e rimuovere la lama del taglierino fisso (B).
- Collocare una nuova lama del taglierino fisso nella scanalatura del supporto del taglierino fisso.
- Serrare la vite di regolazione del taglierino superiore (A).
- Riportare il taglierino superiore mobile in posizione di lavoro.
- Ruotare il volantino per abbassare completamente gli aghi.
- Assicurarsi che il bordo anteriore del taglierino superiore sia a 1-2 mm più in basso rispetto al bordo di taglio del taglierino fisso (C). In caso contrario, regolare la lama.

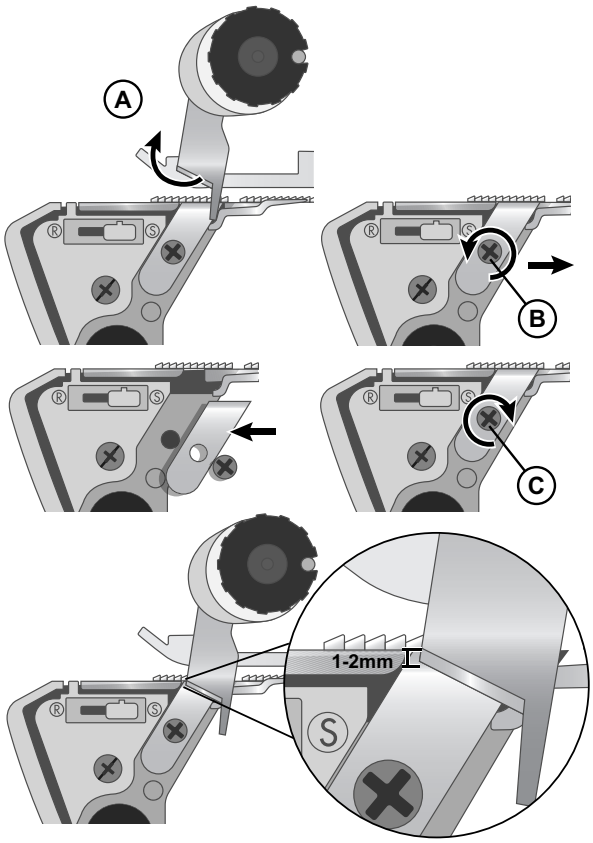

Conservazione

Quando non viene utilizzata, la macchina deve essere conservata con la spina disinserita dalla presa. Coprire la macchina con la custodia antipolvere per proteggerla e conservarla, in modo che non sia esposta alla luce solare diretta o all'umidità.

Assistenza

Per eventuali domande relative all'assistenza e/o al funzionamento, rivolgersi all'ufficio dell'assistenza clienti.

Risoluzione dei problemi

La macchina non funziona

Possibile causa:	macchina non correttamente collegata all'alimentazione elettrica.
Soluzione:	*Verificare che la macchina sia correttamente collegata all'alimentazione elettrica (pagina 3).*
Possibile causa:	Il coperchio anteriore è aperto.
Soluzione:	*Chiudere il coperchio anteriore.*

Il tessuto non avanza correttamente

Possibile causa:	la lunghezza del punto impostata è troppo corta per il tessuto da cucire.
Soluzione:	*aumentare la lunghezza del punto (pagina 26).*
Possibile causa:	il trasporto differenziale non è posizionato correttamente per il tessuto che si sta utilizzando.
Soluzione:	*regolare il trasporto differenziale (pagina 25).*
Possibile causa:	la pressione del piedino non è regolata correttamente per il tessuto che si sta utilizzando.
Soluzione:	*regolare la pressione del piedino (pagina 25).*

L'ago si spezza

Possibile causa:	Forse l'ago non è inserito correttamente nel morsetto.
Soluzione:	*inserire l'ago in modo che penetri completamente nel morsetto, quindi stringere a fondo la vite (pagina 7).*
Possibile causa:	se si tende manualmente il tessuto da dietro il piedino mentre si cuce, gli aghi si piegano.
Soluzione:	*non tirare il tessuto manualmente; lasciare che le griffe guidino il tessuto sotto il piedino.*
Possibile causa:	è possibile che l'ago non sia della misura adatta al tessuto che si sta utilizzando.
Soluzione:	*utilizzare un ago della misura compatibile con il tessuto (pagina 10).*

Il filo si spezza

Possibile causa:	è possibile che la macchina non sia infilata correttamente o che la sequenza di infilatura sia inesatta.
Soluzione:	*verificare che la macchina sia stata infilata seguendo l'ordine corretto (pagina 10).*
Possibile causa:	il filo non si svolge in modo uniforme dalla spoletta.
Soluzione:	*controllare la spoletta per verificare che il filo non si incastri.*
Possibile causa:	l'ago (o gli aghi) potrebbe essere piegato, smussato o danneggiato.
Soluzione:	*sostituire l'ago (o gli aghi) (pagina 7).*
Possibile causa:	l'ago non è inserito correttamente.
Soluzione:	*inserire l'ago correttamente (pagina 7).*

Possibile causa: si sta utilizzando un filo di bassa qualità o dalla fibra irregolare.

Soluzione: *utilizzare un filo di buona qualità, dalla fibra liscia e regolare.*

Possibile causa: tensione del filo eccessiva.

Soluzione: *ridurre la tensione del filo (pagina 28).*

Possibile causa: il filo si è incastrato in una delle guide filo.

Soluzione: *controllare il percorso di infilatura per verificare che tutti i fili scorrano correttamente.*

Punti saltati

Possibile causa: l'ago (o gli aghi) potrebbe essere piegato, smussato o danneggiato.

Soluzione: *sostituire l'ago (o gli aghi) (pagina 7).*

Possibile causa: è possibile che l'ago non sia inserito correttamente nel morsetto.

Soluzione: *inserire l'ago in modo che penetri completamente nel morsetto, quindi stringere a fondo la vite.*

Possibile causa: è possibile che l'ago non sia della misura adatta al tessuto che si sta utilizzando.

Soluzione: *utilizzare un ago della misura compatibile con il tessuto (pagina 10).*

Possibile causa: è possibile che la macchina non sia infilata correttamente o che la sequenza di infilatura sia inesatta.

Soluzione: *verificare che la macchina sia stata infilata seguendo l'ordine corretto, come indicato nel manuale della macchina (pagina 10).*

Possibile causa: si sta utilizzando un filo di bassa qualità o dalla fibra irregolare.

Soluzione: *utilizzare un filo di buona qualità, dalla fibra liscia e regolare.*

Punti irregolari

Possibile causa: punti non equilibrati.

Soluzione: *Regolare le tensioni dei fili ed eventualmente la larghezza di taglio (pagina 28/pagina 27).*

Possibile causa: il filo non si svolge in modo uniforme dalla spoletta.

Soluzione: *controllare la spoletta per verificare che il filo non si incastri.*

Possibile causa: è possibile che la macchina non sia infilata correttamente o che la sequenza di infilatura sia inesatta.

Soluzione: *verificare che la macchina sia stata infilata seguendo l'ordine corretto, come raffigurato a (pagina 10).*

Il tessuto si arriccia

Possibile causa: i fili sono eccessivamente tesi.

Soluzione: *ridurre la tensione del filo (pagina 28).*

Possibile causa: il filo non si svolge in modo uniforme dalla spoletta.

Soluzione: *controllare la spoletta per verificare che il filo non si incastri.*

Possibile causa: si sta utilizzando un filo di bassa qualità o dalla fibra irregolare.

Soluzione: *utilizzare un filo di buona qualità, dalla fibra liscia e regolare.*

Possibile causa: la lunghezza del punto impostata è troppo corta.

Soluzione: *regolare la lunghezza del punto su un valore maggiore (pagina 26).*

Possibile causa: il trasporto differenziale non è posizionato correttamente per il tessuto che si sta utilizzando.

Soluzione: *regolare il trasporto differenziale (pagina 25).*

Rifilatura irregolare

Possibile causa: Il taglierino superiore non è in posizione corretta.

Soluzione: *Controllare l'allineamento del taglierino superiore e di quello fisso (pagina 29).*

Possibile causa: Il taglierino è danneggiato o usurato.

Soluzione: *Sostituire il taglierino (pagina 29).*

Il tessuto s'inceppa

Possibile causa: Il taglierino superiore non è in posizione corretta.

Soluzione: *Controllare l'allineamento del taglierino superiore e di quello fisso (pagina 29).*

Possibile causa: il filo non si svolge in modo uniforme dalla spoletta.

Soluzione: *controllare la spoletta per verificare che il filo non si incastri.*

Possibile causa: eccessivo spessore del tessuto.

Soluzione: *prima di eseguire la cucitura con la macchina overlock, comprimere gli strati spessi di tessuto utilizzando una macchina convenzionale.*

Specifiche tecniche

Velocità di cucitura Giri/min 1200 ± 150max.	**Lunghezza del punto** 1~4 mm	**Tipo pedale** HKT7/HKT72C/HKT7-2
Aghi SINGER® EL #2022 #90/14	**Larghezza del punto** 3–6.7 mm	**Altezza di sollevamento del piedino** 5-7 mm
Numero di aghi 1–2	**Coefficiente del trasporto differenziale** 0.7–2.0	**Peso** 6.7kg
Numero di fili 2–4	**Tipo di lampadina** Luce LED	**Dimensioni macchina** Larghezza: ≈309 mm Profondità: ≈286 mm Altezza: ≈276 mm
Classe di protezione II (Europa)	**Potenza nominale** Macchina: 110watt	**Tensione nominale** 240 V/50Hz, 230 V/50Hz, 220 V/50-60Hz, 127 V/60 Hz, 120 V/60 Hz, 100V/50-60Hz
Consumo energetico a vuoto 0.5W		

Ci riserviamo il diritto di modificare la macchina e gli accessori o apportare migliorie di ordine estetico e tecnico senza alcun preavviso. Tali modifiche saranno comunque sempre a vantaggio dell'utente e del prodotto.

PROPRIETÀ INTELLETTUALE

SINGER® e Heavy Duty 0420/0425sono marchi di Singer Sourcing Limited LLC o delle sue affiliate.

Lo smaltimento del prodotto deve essere eseguito in sicurezza ai sensi delle legislazioni nazionali in materia di riciclo relative ai prodotti elettrici/elettronici. Non smaltire gli elettrodomestici come rifiuti indifferenziati cittadini, ma utilizzare le adeguate strutture di raccolta. Le informazioni relative alle strutture di raccolta disponibili sono da richiedersi presso la pubblica amministrazione. Alla sostituzione di un vecchio elettrodomestico con uno nuovo, il dettagliante potrebbe essere soggetto all'obbligo di legge che prescrive il ritiro gratuito del vecchio elettrodomestico.

Qualora gli elettrodomestici fossero smaltiti in discarica, sostanze pericolose potrebbero percolare nelle falde acquifere ed entrare a far parte della catena alimentare, danneggiando la salute e il benessere della popolazione.

Importer to the UK:
VSM UK
Ravensbank House, Ravensbank Drive
North Moons Moat, Redditch. B98 9NA, United Kingdom

Manufacturer
VSM GROUP AB, **SVP Worldwide**
Soldattorpsgatan 3
SE-55474, Jonkoping, SWEDEN

SINGER®
ORIGINAL SINCE 1851.

4711862-41E · Italiano · © 2026 Singer Sourcing Limited LLC or its Affiliates. · All rights reserved